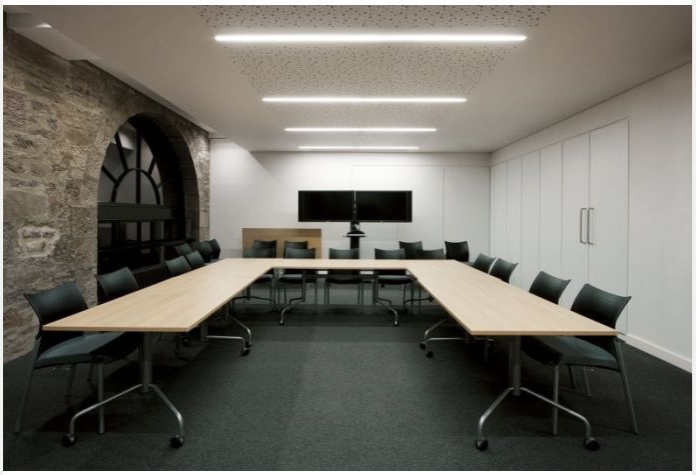

LEADER E BLANC MICRO 28W 2945LM 830 1122MM

Code article : 31265732
EAN : 3262571176653

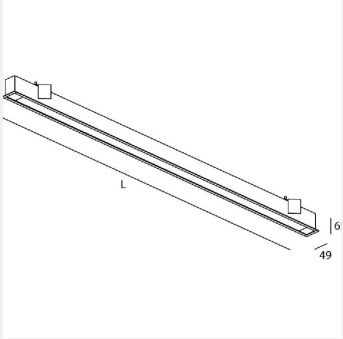

MacAdam 2 | IRC 80 | IK08 | IP20 | GR 0 | CE

Types et finitions

Type de luminaire :	Plafonnier
Type de pose :	Encastré
Intérieur ou extérieur :	intérieur

Spécificités techniques

Led :	Oui
Puissance (W) :	28
Flux lumineux (Lm) :	2945
Durée de vie (h) :	50000
Indicateur L & B :	L90 B10.
Détecteur :	Non
Tension (V) :	230
Fréquence (Hz) :	50

Gradation :	On / off
Puissance (W/m) :	3100
Couleur :	blanc

Dimensions et poids

Longueur article (mm) :	1122

Normes et garanties

Conforme CE :	Oui
Garantie (ans) :	5

Remarques

Article sur commande, consultez-nous.

(1) :	HP = High Power = Forte puissance