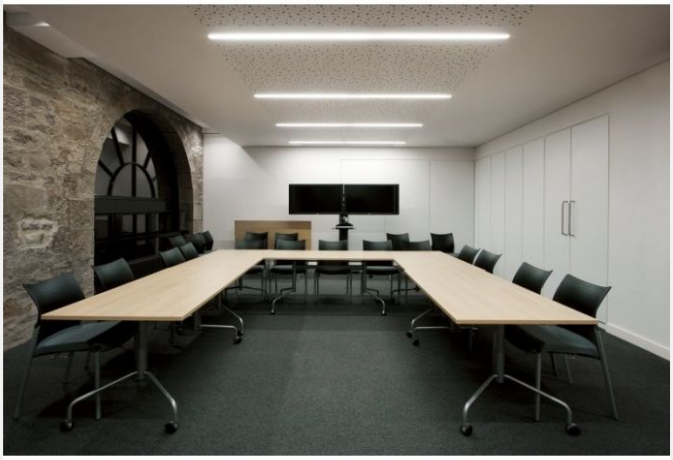

LEADER E BLANC MICRO 83W 8600LM 840 3082MM

Code article : 31265717
EAN : 3262571176561

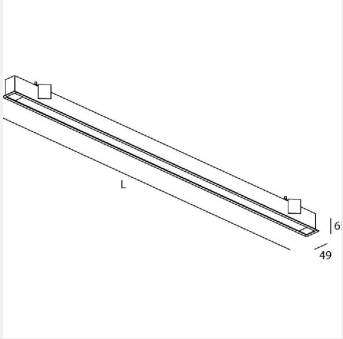

2 autres visuels pour cet article disponibles en annexe p.2/2

MacAdam 2 | IRC 80 | IK08 | IP20 | GR 0 | CE

Types et finitions

Type de luminaire :	Plafonnier
Type de pose :	Encastré
Intérieur ou extérieur :	intérieur

Spécificités techniques

Led :	Oui
Puissance (W) :	73
Flux lumineux (Lm) :	8600
Durée de vie (h) :	50000
Indicateur L & B :	L90 B10.
Détecteur :	Non
Tension (V) :	230

Fréquence (Hz) :	50
Gradation :	On / off
Puissance (W/m) :	7900
Couleur :	blanc

Dimensions et poids

Longueur article (mm) :	3082

Normes et garanties

Conforme CE :	Oui
Garantie (ans) :	5

Remarques

Article sur commande, consultez-nous.

(1) :	HP = High Power = Forte puissance