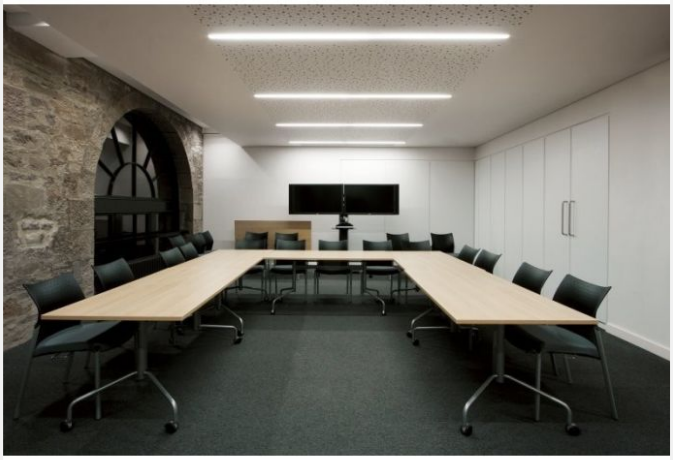

LEADER E NOIR OPALE 22W 2040LM 830 842MM

Code article : 31265631
EAN : 3262571176363

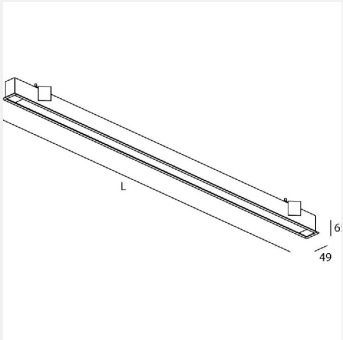

2 autres visuels pour cet article disponibles en annexe p.2/2

MacAdam 2 | IRC 80 | IK08 | IP20 | GR 0 | CE

Types et finitions

Type de luminaire :	Plafonnier
Type de pose :	Encastré
Intérieur ou extérieur :	intérieur

Spécificités techniques

Led :	Oui
Puissance (W) :	22
Flux lumineux (Lm) :	2040
Durée de vie (h) :	50000
Indicateur L & B :	L90 B10.
Détecteur :	Non
Tension (V) :	230

Fréquence (Hz) :	50
Gradation :	On / off
Puissance (W/m) :	2350
Couleur :	noir

Dimensions et poids

Longueur article (mm) :	842

Normes et garanties

Conforme CE :	Oui
Garantie (ans) :	5

Remarques

Article sur commande, consultez-nous.

(1) :	HP = High Power = Forte puissance