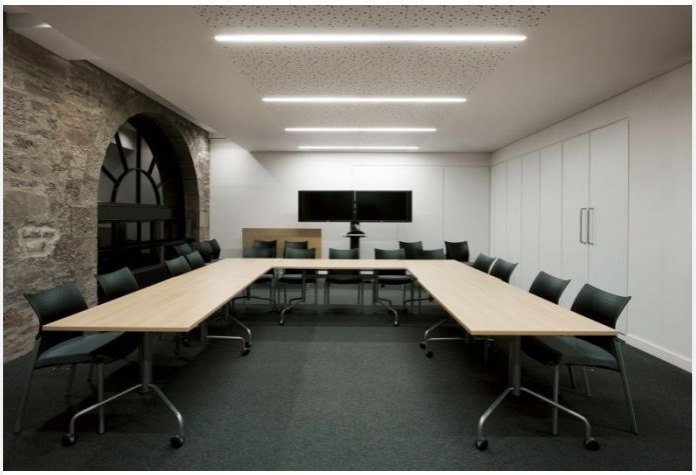

LEADER E BLANC MICRO 35W 3800LM 840 1962MM DALI

Code article : 31264725
EAN : 3262571175496

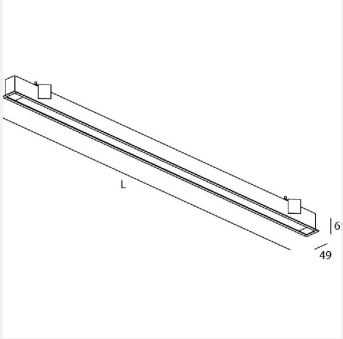

MacAdam 2 | IRC 80 | IK08 | IP20 | GR 0 | CE

Types et finitions

Type de luminaire :	Plafonnier
Type de pose :	Encastré
Intérieur ou extérieur :	intérieur

Spécificités techniques

Led :	Oui
Puissance (W) :	35
Flux lumineux (Lm) :	3800
Durée de vie (h) :	50000
Indicateur L & B :	L90 B10.
Détecteur :	Non
Tension (V) :	230
Fréquence (Hz) :	50

Gradation :	DALI
Puissance (W/m) :	3800
Couleur :	blanc

Dimensions et poids

Longueur article (mm) :	1962

Normes et garanties

Conforme CE :	Oui
Garantie (ans) :	5

Remarques

Article sur commande, consultez-nous.

(1) :	LP = Low Power = Puissance réduite