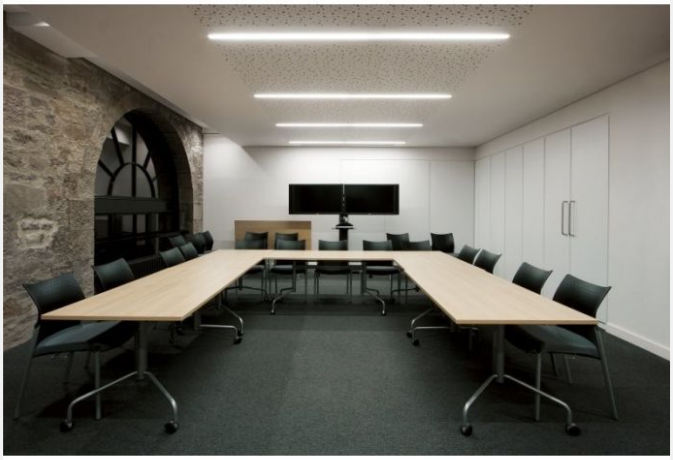

# LEADER E BLANC OPALE 45W 4500LM 840 2522MM

Code article : 31264516
EAN : 3262571174871

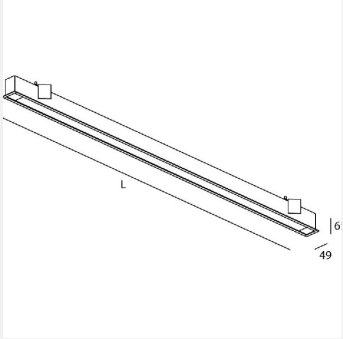


2 autres visuels pour cet article disponibles en annexe p.2/2

MacAdam 2 | IRC 80 | IK08 | IP20 | GR 0 | CE

## Types et finitions

| | |
|---|---|
| **Type de luminaire :** | Plafonnier |
| **Type de pose :** | Encastré |
| **Intérieur ou extérieur :** | intérieur |

## Spécificités techniques

| | |
|---|---|
| **Led :** | Oui |
| **Puissance (W) :** | 45 |
| **Flux lumineux (Lm) :** | 4500 |
| **Durée de vie (h) :** | 50000 |
| **Indicateur L & B :** | L90 B10 |
| **Détecteur :** | Non |
| **Tension (V) :** | 230 |

| | |
|---|---|
| **Fréquence (Hz) :** | 50 |
| **Gradation :** | On / off |
| **Puissance (W/m) :** | 4900 |
| **Couleur :** | blanc |

## Dimensions et poids

| | |
|---|---|
| **Longueur article (mm) :** | 2522 |

## Normes et garanties

| | |
|---|---|
| **Conforme CE :** | Oui |
| **Garantie (ans) :** | 5 |

## Remarques

Article sur commande, consultez-nous.

| | |
|---|---|
| **(1) :** | LP = Low Power = Puissance réduite |