APPLIQUE WAY DUO 16W 3K

Code article : 31261646
EAN : 3262571193827

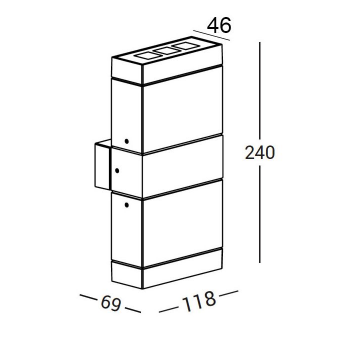

2 autres visuels pour cet article disponibles en annexe p.2/2

MacAdam 3 | IRC 80 | IK07 | IP65 | GR 1 | CE

Types et finitions

Type de luminaire :	Applique
Type de pose :	Saillie
Intérieur ou extérieur :	extérieur

Spécificités techniques

Led :	Oui
Puissance (W) :	16
Flux lumineux (Lm) :	662
Température de couleur (K) :	3000
Classe de protection :	1
Durée de vie (h) :	50 000
Durée de vie (Lxx Bxx) :	50 000 L80 B10

Pré-câblé :	Oui
Détecteur :	Non
Tension (V) :	230
Fréquence (Hz) :	50
Gradation :	On / off

Normes et garanties

Conforme CE :	Oui
Garantie (ans) :	5

Remarques

Article sur commande, consultez-nous.