DOWNLIGHT FIRST SHOP RECT. BLANC 48W 4700LM/830 - 5200LM/840

Code article : 31248254
EAN : 3262571177551

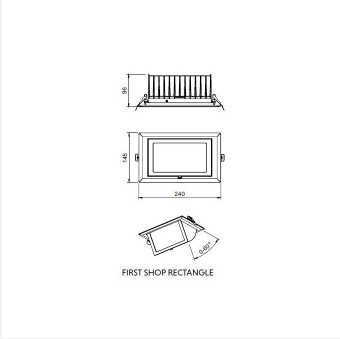

2 autres visuels pour cet article disponibles en annexe p.2/2

MacAdam <6

Types et finitions

Type de luminaire :	Downlight
Type de pose :	Encastré
Intérieur ou extérieur :	intérieur

Spécificités techniques

Led :	Oui
Puissance (W) :	48
Faisceau (°) :	100
Flux lumineux (Lm) :	4500/5200
Température de couleur (K) :	multi-CCT
Classe de protection :	2
Durée de vie (Lxx Bxx) :	30 000 heures L70 B50

Détecteur :	Non
Tension (V) :	230
Fréquence (Hz) :	50
Gradation :	On / off

Normes et garanties

Garantie (ans) :	3