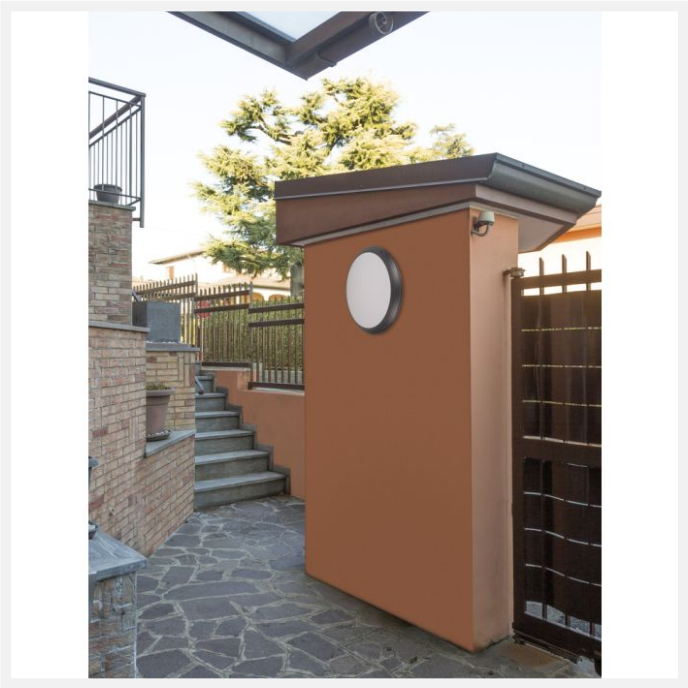

HUBLOT TWIN MAXI BLANC 365MM 22W 1006LM 3000K

Code article : 31243723
EAN : 3262571158956

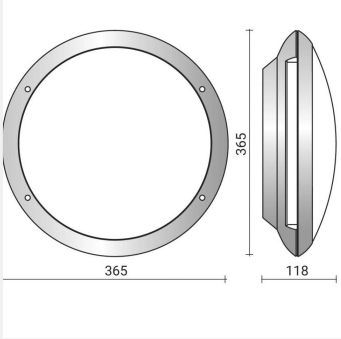

2 autres visuels pour cet article disponibles en annexe p.2/2

MacAdam 3 | IK08 | IP65 | GR 0 | CE

Types et finitions

Type de luminaire :	Hublot
Type de pose :	Saillie
Intérieur ou extérieur :	extérieur

Spécificités techniques

Led :	Oui
Puissance (W) :	29
Flux lumineux (Lm) :	1700
Température de couleur (K) :	3000
Classe de protection :	1
Durée de vie (h) :	50000
Indicateur L & B :	L80 B10

Durée de vie (Lxx Bxx) :	50 000 heures L80 B10
Détecteur :	Non
Tension (V) :	230
Fréquence (Hz) :	50
Gradation :	On / off

Dimensions et poids

Diamètre (mm) :	365

Normes et garanties

Conforme CE :	Oui
Garantie (ans) :	5

Technique et installation

Installation en position murale ou plafonnier. Afin de garantir les caractéristiques d'étanchéité, emploi d'un câble souple impératif. Entrée de câble par l'arrière.

Remarques

Article sur commande, consultez-nous.

(1) :	ANT = anthracite, B = blanc, G = grille