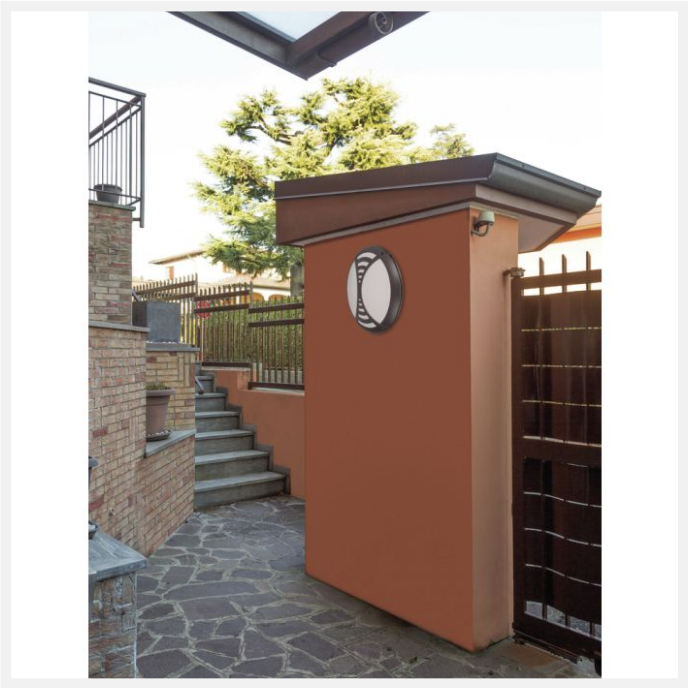

HUBLOT TWIN MINI ANTHRACITE 265MM 18W 670LM 3000K GRILLE

Code article : 31243710
EAN : 3262571157911

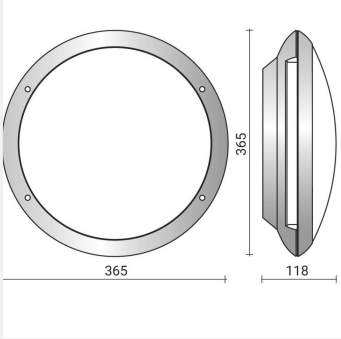

2 autres visuels pour cet article disponibles en annexe p.2/2

MacAdam 3 | IK08 | IP65 | GR 0 | CE

Types et finitions

Type de luminaire :	Hublot
Type de pose :	Saillie
Intérieur ou extérieur :	extérieur

Spécificités techniques

Led :	Oui
Puissance (W) :	17
Flux lumineux (Lm) :	500
Température de couleur (K) :	3000
Classe de protection :	1
Durée de vie (h) :	40000
Indicateur L & B :	L70 B20

Durée de vie (Lxx Bxx) :	40 000 heures L70 B20
Détecteur :	Non
Tension (V) :	230
Fréquence (Hz) :	50
Gradation :	On / off

Dimensions et poids

Diamètre (mm) :	265

Normes et garanties

Conforme CE :	Oui
Garantie (ans) :	5

Technique et installation

Installation en position murale ou plafonnier. Afin de garantir les caractéristiques d'étanchéité, emploi d'un câble souple impératif. Entrée de câble par l'arrière.

Remarques

Article sur commande, consultez-nous.

(1) :	ANT = anthracite, B = blanc, G = grille