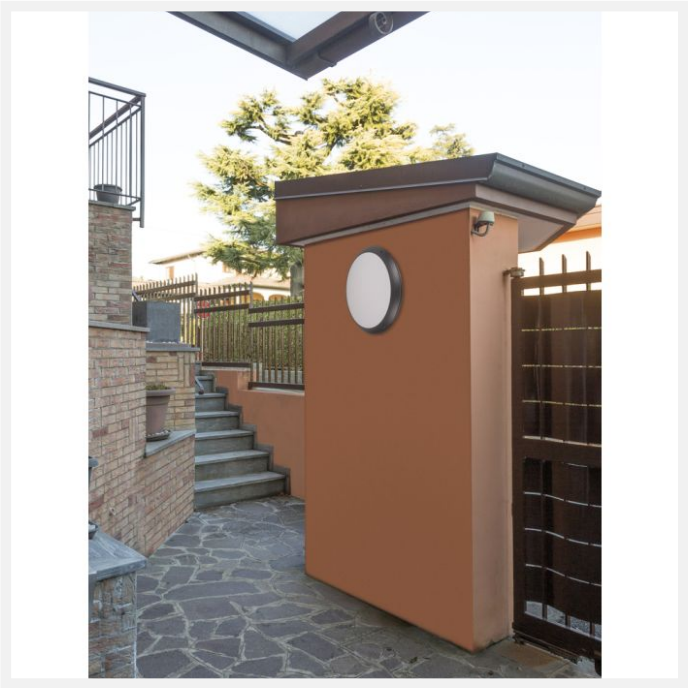

HUBLOT TWIN MINI ANTHRACITE 265MM E27 MAX70W

Code article : 31243704
EAN : 3262571157881

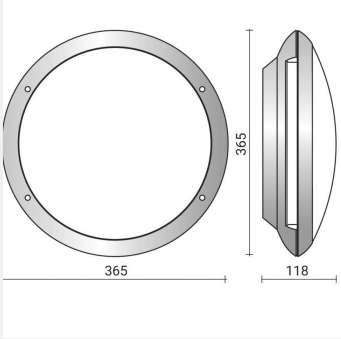

2 autres visuels pour cet article disponibles en annexe p.2/2

IK08 IP65 CE

Types et finitions

Type de luminaire :	Hublot
Type de pose :	Saillie
Intérieur ou extérieur :	extérieur

Spécificités techniques

Puissance (W) :	70W HALO MAX
Classe de protection :	1
Durée de vie (h) :	40000
Indicateur L & B :	L70 B20
Durée de vie (Lxx Bxx) :	40 000 heures L70 B20
Détecteur :	Non
Tension (V) :	230

Fréquence (Hz) :	50
Gradation :	On / off

Dimensions et poids

Diamètre (mm) :	265

Normes et garanties

Conforme CE :	Oui
Garantie (ans) :	5

Technique et installation

Installation en position murale ou plafonnier. Afin de garantir les caractéristiques d'étanchéité, emploi d'un câble souple impératif. Entrée de câble par l'arrière.

Remarques

ANT = anthracite, B = blanc, G = grille