PROJECTEUR LED VICTORY SP SYM 265W

Code article : 31212182
EAN : 3262571196491

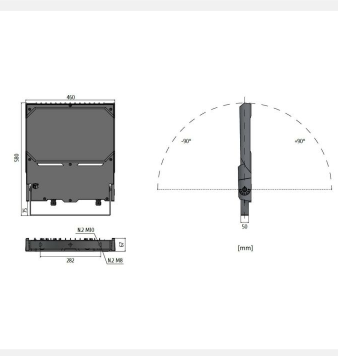

2 autres visuels pour cet article disponibles en annexe p.2/2

MacAdam 3 | IRC 70 | IK08 | IP66 | GR 0 | CE

Types et finitions

Type de luminaire :	Projecteur
Type de pose :	Saillie
Intérieur ou extérieur :	intérieur

Spécificités techniques

Led :	Oui
Puissance (W) :	265
Flux lumineux (Lm) :	44500
Température de fonctionnement (°C) :	-20°/+50°C
Durée de vie (h) :	80 000
Durée de vie (Lxx Bxx) :	80 000heures L80 B10
Détecteur :	Non

Tension (V) :	230
Fréquence (Hz) :	50
Gradation :	On / off
Prise au vent (Scx) :	0.232m²
Puissance (W/m) :	168

Normes et garanties

Conforme CE :	Oui
Garantie (ans) :	5