APPLIQUE LED FIRST CAND 12W 610LM 3000K

Code article : 31208342
EAN : 3262571153159

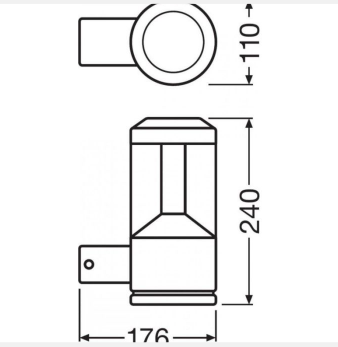

2 autres visuels pour cet article disponibles en annexe p.2/2

MacAdam 5 | IRC >80 | IK06

Types et finitions

Type de luminaire :	Applique
Type de pose :	Mural
Intérieur ou extérieur :	extérieur
Finition :	RAL 7022

Spécificités techniques

Led :	Oui
Puissance (W) :	12
Flux lumineux (Lm) :	610
Température de couleur (K) :	3000
THD (%) :	24
Facteur de puissance (λ) :	0,91

Classe de protection :	1
Durée de vie (Lxx Bxx) :	30 000 heures L70 B50
Détecteur :	Non
Tension (V) :	230
Fréquence (Hz) :	50
Gradation :	On / off

Dimensions et poids

Longueur article (mm) :	240
Largeur article (mm) :	110
Hauteur article (mm) :	176
Longueur colis (m) :	0,27
Largeur colis (m) :	0,19
Hauteur colis (m) :	0,12

Normes et garanties

Garantie (ans) :	3