ENCASTRÉ FIRST UGR II 596X596 26W 4K BLANC

Code article : 31208050
EAN : 3262571159953

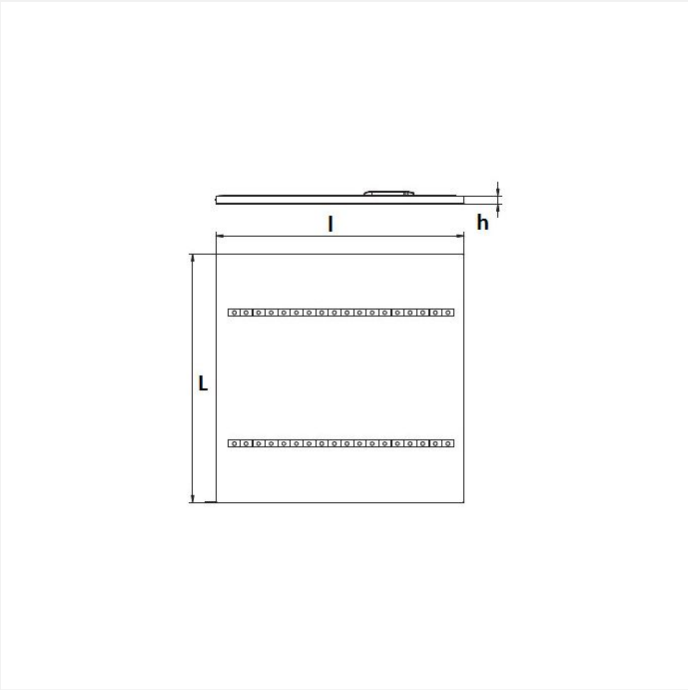

1 autre visuel pour cet article disponible en annexe p.2/2

MacAdam 3 | UGR <16 | IRC >80 | IK02 | IP20

Types et finitions

Type de luminaire :	Encastré modulaire
Type de pose :	Encastré
Intérieur ou extérieur :	intérieur
Finition :	RAL 9003

Spécificités techniques

Led :	Oui
Puissance (W) :	26
Faisceau (°) :	80°
Flux lumineux (Lm) :	3800
Température de fonctionnement (°C) :	-20° C à +35° C
Température de couleur (K) :	4000

THD (%) :	24
Facteur de puissance (λ) :	0,91
Classe de protection :	2
Durée de vie (Lxx Bxx) :	80 000 heures L80 B50 / 50 000 heures L80 B10
Détecteur :	Non
Tension (V) :	230
Fréquence (Hz) :	50
Gradation :	On / off
Recouvrable :	NON

Dimensions et poids

Longueur article (mm) :	596
Largeur article (mm) :	596
Hauteur article (mm) :	15
Longueur colis (m) :	0,61
Largeur colis (m) :	0,63
Hauteur colis (m) :	0,04

Normes et garanties

Garantie (ans) :	3

Technique et installation

Livré avec filin de rappel à la dalle.

Remarques

Article sur commande, consultez-nous.