ENCASTRÉ MODULAIRE SOFT INDIRECT LED 50W 3800LM 4000K DALI

Code article : 31205676
EAN : 3262571188199

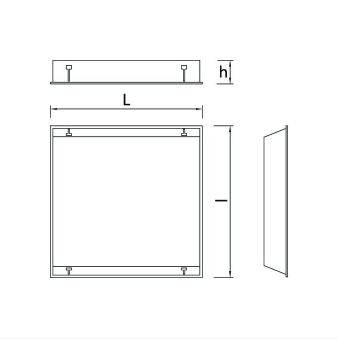

2 autres visuels pour cet article disponibles en annexe p.2/2

MacAdam 3 | IK03 | IP20 | GR 0 | CE

Types et finitions

Type de luminaire :	Encastré modulaire
Type de pose :	Encastré
Intérieur ou extérieur :	intérieur

Spécificités techniques

Led :	Oui
Puissance (W) :	50
Flux lumineux (Lm) :	3800
Température de couleur (K) :	4000
Classe de protection :	1
Durée de vie (h) :	50000
Indicateur L & B :	L80 B10.

Durée de vie (Lxx Bxx) :	50 000 heures L80 B10
Détecteur :	Non
Tension (V) :	230
Fréquence (Hz) :	50
Gradation :	DALI

Dimensions et poids

Longueur article (mm) :	596
Largeur article (mm) :	596
Hauteur article (mm) :	97

Normes et garanties

Conforme CE :	Oui
Garantie (ans) :	5

Technique et installation

Installation possible dans un plafond à découper au moyen du jeu de brancards (découpe 576x576mm).