ENCASTRE SOL ODIN II 12W 3K RGB

Code article : 31200321
EAN : 3262571203311

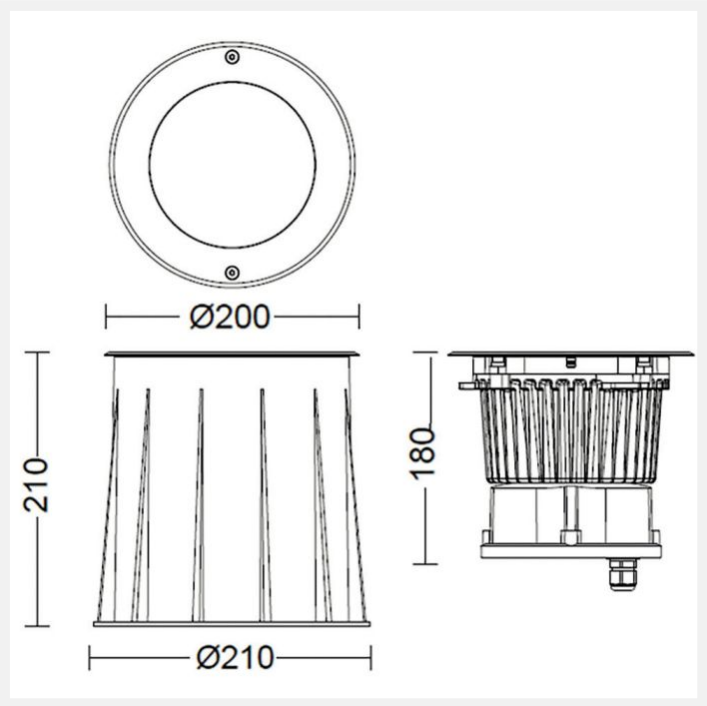

1 autre visuel pour cet article disponible en annexe p.2/2

MacAdam 3 | IK10 | IP67 | GR 1

Types et finitions

Type de luminaire :	Encastré de sol
Type de pose :	Encastré
Intérieur ou extérieur :	extérieur

Spécificités techniques

Led :	Oui
Puissance (W) :	12
Faisceau (°) :	60
Flux lumineux (Lm) :	1400
Température de couleur (K) :	RGB
Classe de protection :	1
Durée de vie (h) :	50000

Indicateur L & B :	L80 B10
Durée de vie (Lxx Bxx) :	50 000 heures L80 B10
Détecteur :	Non
Gradation :	On / off
Orientable (°) :	non
Optiques :	symétrique
Puissance (W/m) :	118

Normes et garanties

Garantie (ans) :	5

Remarques

Article sur commande, consultez-nous.