ENCASTRE SOL ODIN II 8W 3K

Code article : 31200310
EAN : 3262571203281

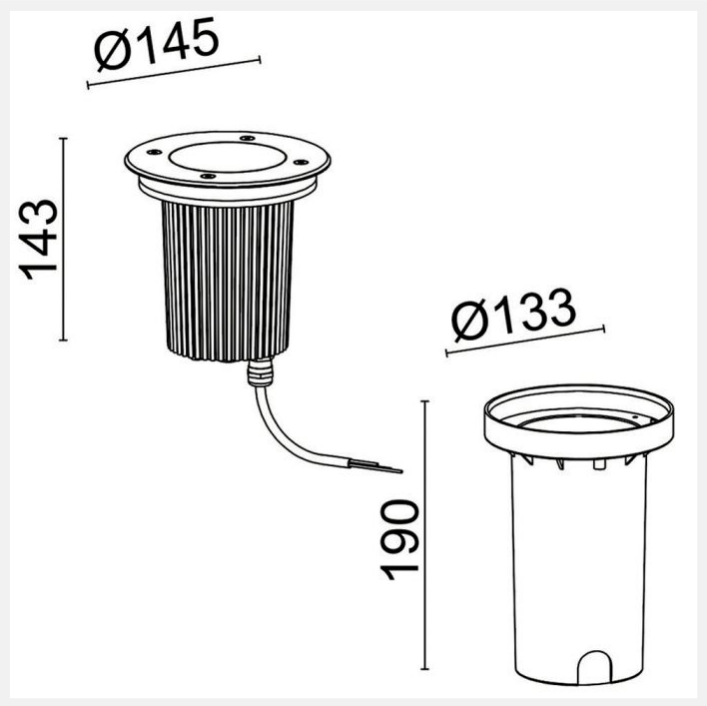

1 autre visuel pour cet article disponible en annexe p.2/2

MacAdam 3 | IK10 | IP67 | GR 1

Types et finitions

Type de luminaire :	Encastré de sol
Type de pose :	Encastré
Intérieur ou extérieur :	extérieur

Spécificités techniques

Led :	Oui
Puissance (W) :	8
Faisceau (°) :	56
Flux lumineux (Lm) :	660
Température de couleur (K) :	3000
Classe de protection :	1
Durée de vie (h) :	50000

Indicateur L & B :	L80 B10
Durée de vie (Lxx Bxx) :	50 000 heures L80 B10
Détecteur :	Non
Gradation :	On / off
Orientable (°) :	non
Optiques :	symétrique
Puissance (W/m) :	83

Normes et garanties

Garantie (ans) :	5

Remarques

Article sur commande, consultez-nous.