PLAFONNIER SPORT DOJO IV 85W 16000LM M DALI

Code article : 31136313
EAN : 3262571197344

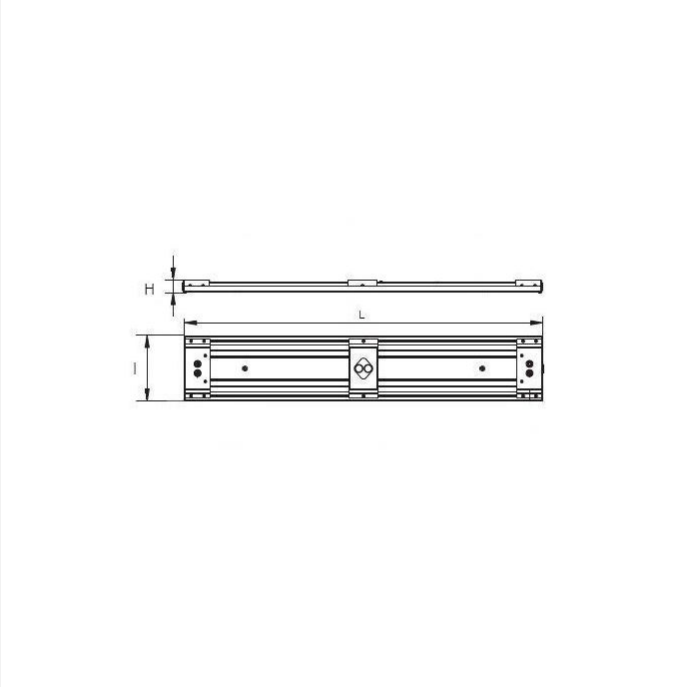

1 autre visuel pour cet article disponible en annexe p.2/2

MacAdam <3 | IRC 80 | IP40 | GR 0 | CE

Types et finitions

Type de luminaire :	Plafonnier
Type de pose :	Saillie
Intérieur ou extérieur :	intérieur

Spécificités techniques

Flux lumineux (Lm) :	16000
Durée de vie (h) :	50 000
Indicateur L & B :	L80 B10
Durée de vie (Lxx Bxx) :	50 000 heures L80 B10
Détecteur :	Non
Tension (V) :	230
Fréquence (Hz) :	50

Gradation :	On / off

Normes et garanties

Conforme CE :	Oui
Garantie (ans) :	5