THERMO PROOF 42W 5400LM 4K T°MAX 55°C

Code article : 31113272
EAN : 3262571102072

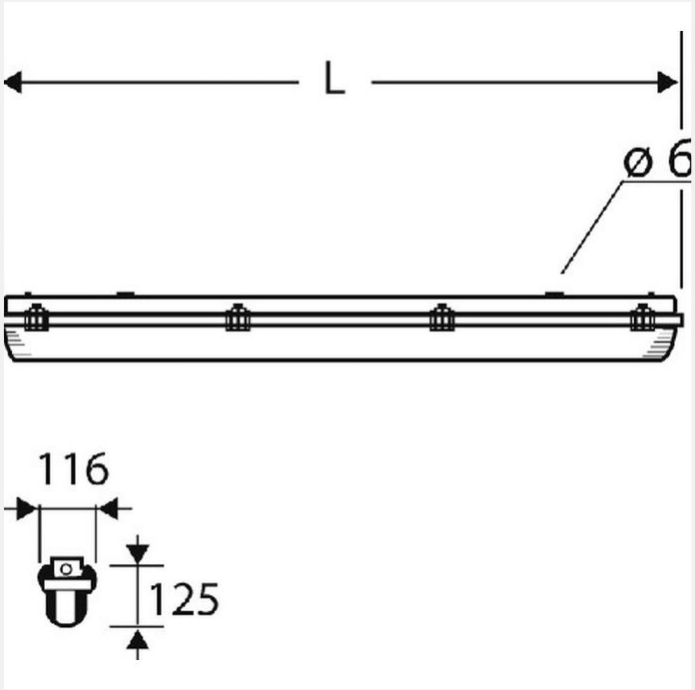

1 autre visuel pour cet article disponible en annexe p.2/2

Types et finitions

Type de luminaire :	Etanche
Type de pose :	Saillie
Intérieur ou extérieur :	intérieur

Spécificités techniques

Led :	Oui
Puissance (W) :	42
Flux lumineux (Lm) :	5400
Température de couleur (K) :	4000
THD (%) :	24
Facteur de puissance (λ) :	0,91
Classe de protection :	1
Durée de vie (h) :	50000
Indicateur L & B :	L80 B10

Durée de vie (Lxx Bxx) :	50000 h L80 B10 à Ta max à Ta max
Détecteur :	Non
Fréquence (Hz) :	50/60
Gradation :	On / off

Dimensions et poids

Longueur article (mm) :	1572

Normes et garanties

Garantie (ans) :	3

Technique et installation

Utilisation en usage intérieur uniquement, position horizontale.
Afin de garantir les caractéristiques d'étanchéité, l'emploi d'un câble souple est impératif.

Remarques

Remarque : pour Ta = 50° C, prévoir une chute de flux de 6%