NOSS 47W 6400LM 4000K TRAVERSANT

Code article : 31113180
EAN : 3262571154903

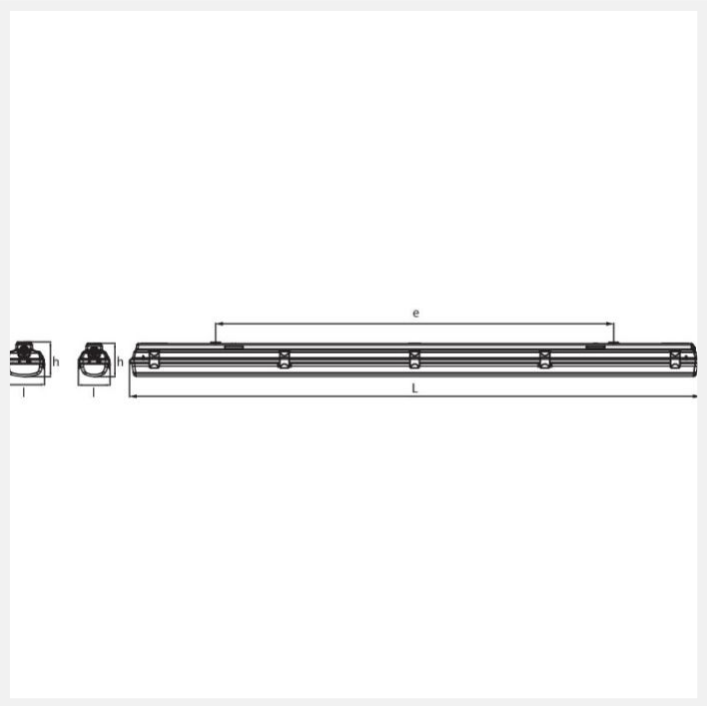

1 autre visuel pour cet article disponible en annexe p.3/3

MacAdam 3 | IRC 80 | IK08 | IP65 | GR 1 | CE

Types et finitions

Type de luminaire :	Etanche
Type de pose :	Saillie
Intérieur ou extérieur :	intérieur

Spécificités techniques

Led :	Oui
Puissance (W) :	47
Flux lumineux (Lm) :	6400
Température de fonctionnement (°C) :	-20°C/+35°C
Température de couleur (K) :	4000
THD (%) :	24
Facteur de puissance (λ) :	0,91

Classe de protection :	1
Durée de vie (h) :	50000
Indicateur L & B :	L80 B50
Durée de vie (Lxx Bxx) :	50 000 heures L70 B50
Détecteur :	Non
Tension (V) :	230
Fréquence (Hz) :	50
Gradation :	On / off

Dimensions et poids

Longueur article (mm) :	1577
Largeur article (mm) :	116
Hauteur article (mm) :	99
Longueur colis (m) :	1,67
Largeur colis (m) :	0,12
Hauteur colis (m) :	0,11

Normes et garanties

Conforme CE :	Oui
Garantie (ans) :	5

Technique et installation

Fixation directe à l'aide des 2 étriers en inox fournis.
Ce système permet une pose rapide, garantit une parfaite étanchéité.
Déconseillé en usage extérieur (sous abri uniquement).
Afin de garantir les caractéristiques d'étanchéité, l'emploi d'un câble souple est impératif. (sauf version kit)

Ambiances agressives :
L'exposition de ce luminaire à des atmosphères agressives ou à certains produits chimiques (ex : industries agro alimentaires, industries pétrochimiques, nettoyage aux détergents...) risque de nuire à l'intégrité de ses matériaux.
Dans le cas d'une installation dans ce type d'environnement, nous vous recommandons de nous consulter pour déterminer le produit le mieux adapté.

Remarques

(1) :	KIT = version connecteur ADELS, SENSOR = detecteur HF, TRA = câblage traversant 3x1,5mm2