NOSS 41W 5000LM 4000K CLIPS/ÉTRIERS SECOURS

Code article : 31113178
EAN : 3262571178275

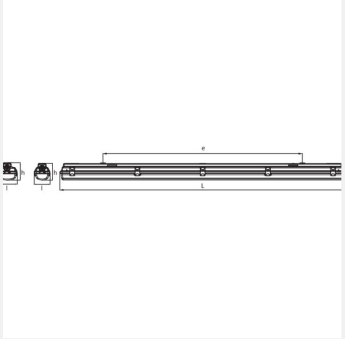

2 autres visuels pour cet article disponibles en annexe p.2/2

MacAdam 3 | IRC 80 | IK08 | IP65 | GR 1 | CE

Types et finitions

Type de luminaire :	Etanche
Type de pose :	Saillie
Intérieur ou extérieur :	intérieur

Spécificités techniques

Led :	Oui
Puissance (W) :	41
Flux lumineux (Lm) :	5000/235
Température de couleur (K) :	4000
Durée de vie (h) :	50000
Indicateur L & B :	L80 B50.
Détecteur :	Non

Tension (V) :	230
Fréquence (Hz) :	50
Gradation :	On / off

Dimensions et poids

Longueur article (mm) :	1277
Largeur article (mm) :	116
Hauteur article (mm) :	99
Longueur colis (m) :	1,37
Largeur colis (m) :	0,1
Hauteur colis (m) :	0,09

Normes et garanties

Conforme CE :	Oui
Garantie (ans) :	5

Technique et installation

Entrée de câbles latérale par passe-fils pour câble de 8 à 12mm de diamètre.
Montage direct au plafond, fixation rapide au moyen des étriers inox en suspension (voir accessoires).
Installation sur canalisation électrique ELSYLUM : nous consulter.
Déconseillé en usage extérieur (sous abri uniquement).
Afin de garantir les caractéristiques d'étanchéité, emploi d'un câble souple impératif.

Remarques

(1) :	KIT = version connecteur ADELS, SENSOR = detecteur HF, TRA = câblage traversant 3x1,5mm2