ENDURO 1455MM 54W 7170LM 4000K ON/OFF TRA

Code article : 31112820
EAN : 3262571152930

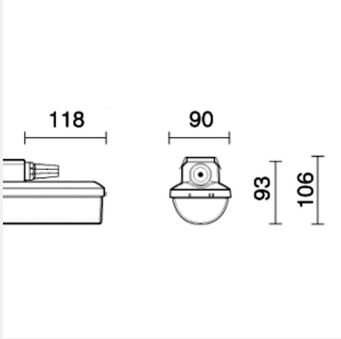

2 autres visuels pour cet article disponibles en annexe p.3/3

MacAdam 3 | IRC >80 | IK10 | IPX9 | GR 0 | CE

Types et finitions

Type de luminaire :	Etanche
Type de pose :	Saillie
Intérieur ou extérieur :	intérieur

Spécificités techniques

Led :	Oui
Puissance (W) :	54
Flux lumineux (Lm) :	7200
Température de fonctionnement (°C) :	-20°C/+35°C
Température de couleur (K) :	4000
Distribution :	direct
THD (%) :	9

Facteur de puissance (λ) :	0,91
Classe de protection :	1
Durée de vie (h) :	50000
Indicateur L & B :	L90 B10
Durée de vie (Lxx Bxx) :	50 000 heures L90 B10
Détecteur :	Non
Tension (V) :	230
Fréquence (Hz) :	50
Gradation :	DALI

Dimensions et poids

Longueur article (mm) :	1455
Longueur colis (m) :	1,46
Largeur colis (m) :	0,1
Hauteur colis (m) :	0,1

Normes et garanties

Conforme CE :	Oui
Garantie (ans) :	5

Technique et installation

Assemblé en usine, livré prêt à la pose avec connecteur rapide externe STUCCHI , paire d'étriers et crochets de suspension en acier inox 301 M.
Diffuseur et corps en ABS.
Pas de clips simplifiant les opérations de nettoyage.
Entraxe de fixation 420 à 700mm (version 1175mm) ou 700-980mm (version 1455mm).
Livré avec connecteur(s) de raccordement pour câble souple.
Versions graduables sans scintillement :
• 1.10V linéaire de 10% à 100%
• DALI de 1% à 100%

Remarques

- 9900Lm.
- IRC 90.
- 3000K, 5000K, 6500K.

(1) :	TRA : avec câblage traversant 1,5mm2 et livré avec bouchon de fermeture