REFLECTEUR ECLAD INTENSIF 70W

Code article : 31111256
EAN : 3262571102980

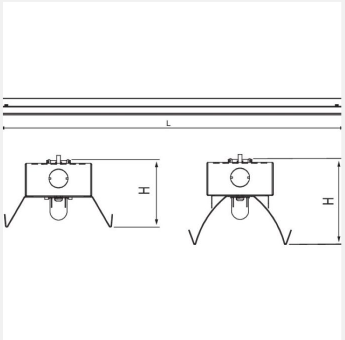

2 autres visuels pour cet article disponibles en annexe p.2/2

Types et finitions

Type de luminaire :	Armature industrielle
Type de pose :	Saillie
Intérieur ou extérieur :	intérieur

Spécificités techniques

Led :	Oui
Puissance (W) :	70
Flux lumineux (Lm) :	7700
Température de couleur (K) :	4000
THD (%) :	10
Facteur de puissance (λ) :	0,91
Classe de protection :	1
Durée de vie (h) :	50000
Indicateur L & B :	L80 B10

Durée de vie (Lxx Bxx) :	50000 h L80 B10 à Ta max
Détecteur :	Non
Fréquence (Hz) :	50
Gradation :	On / off

Dimensions et poids

Hauteur article (mm) :	90
Longueur colis (m) :	1,58
Largeur colis (m) :	0,23
Hauteur colis (m) :	0,1

Normes et garanties

Garantie (ans) :	5

Technique et installation

Montage direct au plafond ou en suspension par chaînettes (non fournies).