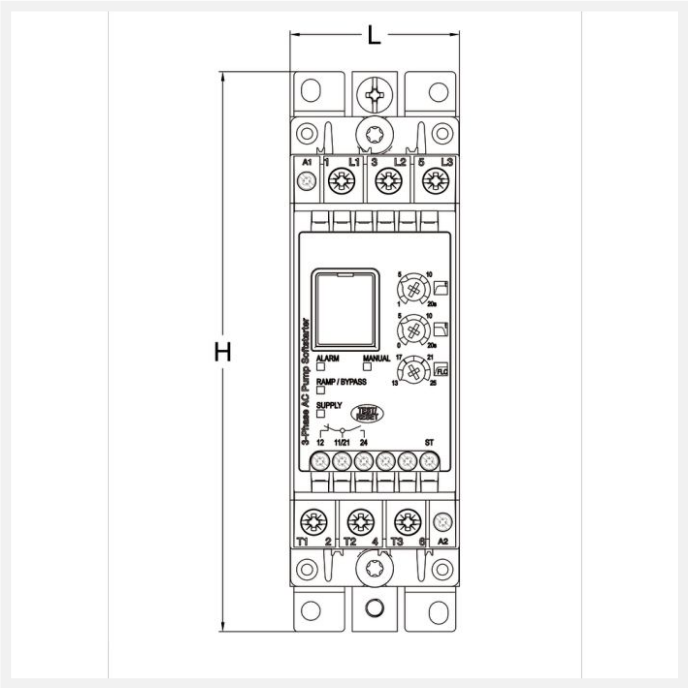

MICROSTART II 5,5kW

Référence : MICROSTART II-12
Code article : 29270014

Gamme : MICROSTART
Indice de protection : IP20

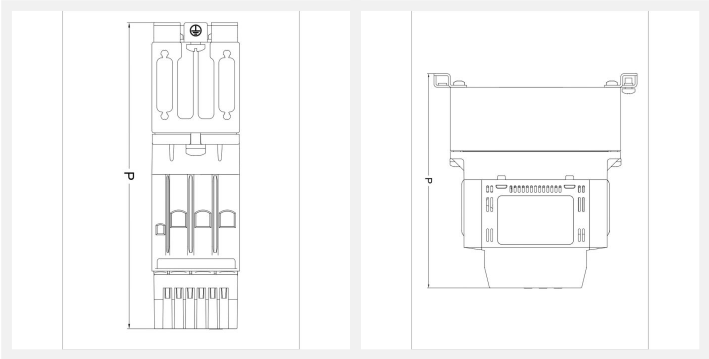

2 autres visuels pour cet article disponibles en annexe p.2/2

IP20 IP65

Caractéristiques

Tension d'alimentation réseau (V) :	220 - 400 VAC +10% -15%
Tension réseau (V) :	3 x 400
Tension de commande :	110-400VAC +10% -10% INTERNE ou EXTERNE
Dimensionnement LD :	3 x I nom
Puissance moteur LD (kW) :	5,5
Courant nominal LD (A) :	12
Temps d'accélération (secondes) :	1 à 20 sec
Temps de décélération (secondes) :	0 à 20 sec
Courant nominal commande :	3A @ 250VAC, 3A @ 30VDC
Indice de protection :	IP20
Poids article (Kg) :	0,5
Humidité :	max 95% RH (sans condensation) à 40°C
Altitude (m) :	max. 1000

Normes :	CE, cULus (UL508), EAC, CCC
Simplicité :	Hyper compact (largeur 45mm) Réglage simple (3 potentiomètres) Montage rail-DIN Dédié pour toutes les applications Auto-adaptation du couple de démarrage et d'arrêt
Caractéristiques :	Le démarreur MICRO START utilise un algorithme d'autoapprentissage pour optimiser le démarrage et l'arrêt. Après 3 à 6 démarrages d'autoapprentissage, la courbe optimum de démarrage et d'arrêt est établie. Ce contrôle reste actif en cas de changement de charge, pour toujours optimiser son contrôle.
Fonctionnalités :	Le démarreur MICRO START utilise un algorithme d'autoapprentissage pour optimiser le démarrage et l'arrêt. Après 3 à 6 démarrages d'autoapprentissage, la courbe optimum de démarrage et d'arrêt est établie. Ce contrôle reste actif en cas de changement de charge, pour toujours optimiser son contrôle.

Dimensions

Largeur (mm) :	45
Hauteur (mm) :	125
Profondeur (mm) :	110