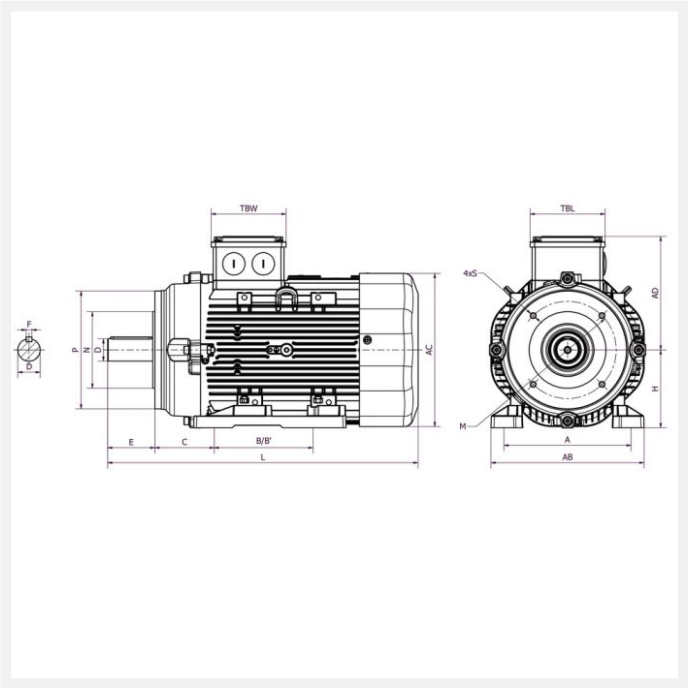

IE3 SPL-100L6D 1,5kW 6P 230/400 B34 FT115 LL CTP

Référence : SPL-100L6D
Code article : 24635803

Classe de rendement : IE3
Matière carcasse : Aluminium

2 autres visuels pour cet article disponibles en annexe p.3/3

IE3 | IP56 | PTC | S1 | 400V 50Hz

Poids (kg) :	29
Forme construction :	B34

U [V]	f [Hz]	P [kW]	I [A]	n [min-1]	cos phi	Classe	η 100%	η 75%	η 50%
230	50	1,5	7	960	0,65	IE3	82,5	81,7	78,2
400	50	1,5	4,1	960	0,65	IE3	82,5	81,7	78,2

Dimensions

AC (mm) :	191,4
L (mm) :	416
TBL (mm) :	109,5
TBW (mm) :	109,5
D (mm) :	28
E (mm) :	60
F (mm) :	8

A (mm) :	160
H (mm) :	100
HD (mm) :	255
AD (mm) :	155
AB (mm) :	185
K (mm) :	12x14
C (mm) :	63
M (mm) :	115
P (mm) :	139
N (mm) :	95
S (mm) :	M8
T (mm) :	3
B (mm) :	140
B* (mm) :	140

Boîte à bornes

Position boîte à bornes :	Dessus
PE raccordement (mm) :	1*M25
PE sondes (mm) :	M12
Bouchons PE :	1 bouchon

Caractéristiques

Référence :	SPL-100L6D
Service :	S1
Nombre de pôles :	6
Courant de démarrage relatif (A) :	4,8
Couple nominal (N.m) :	15,2

Couple de démarrage relatif (Cd/Cn) :	2,6
Couple maximum relatif (Cm/Cn) :	3
Classe d'isolation :	F
Classe d'échauffement :	B
Moment d'inertie (kg.m²) :	0,01067
Pression sonore (dB(A)) :	56
Equilibrage / classe de vibration :	Equilibrage demi-clavette qualité G 2,5 selon ISO 1940 - classe de vibration A selon CEI 60034-14.

Normes

Certifications :	CE

Construction

Matière carcasse :	Aluminium
Matière flasque :	Avant : fonte. Arrière : aluminium.
Couleur RAL :	RAL 7015
Roulement côté D :	6306 ZZ C3
Roulement côté N :	6205 ZZ C3
Joint côté D :	30x47x7
Joint côté N :	25x40x7
Protection thermique :	CTP