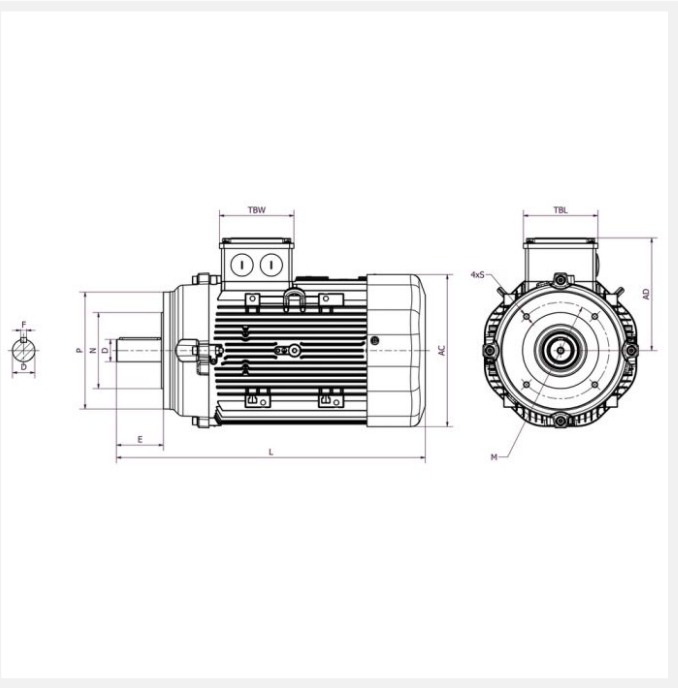

IE3 SPL-80M6A 0,37kW 6P 230/400 B14 FT85 LL CTP

Référence : SPL-80M6A
Code article : 24635401

Classe de rendement : IE3
Matière carcasse : Aluminium

2 autres visuels pour cet article disponibles en annexe p.3/3

IE3 | IP56 | PTC | S1 | 400V 50Hz

Poids (kg) :	12
Forme construction :	B14

U [V]	f [Hz]	P [kW]	I [A]	n [min-1]	cos phi	Classe	η 100%	η 75%	η 50%
230	50	0,37	1,73	935	0,74	IE3	73,5	75,8	73
400	50	0,37	1	935	0,74	IE3	73,5	75,8	73

Dimensions

AC (mm) :	158
L (mm) :	302
TBL (mm) :	94
TBW (mm) :	94
D (mm) :	19
E (mm) :	40
F (mm) :	6

M (mm) :	85
P (mm) :	104,5
N (mm) :	70
S (mm) :	M6
T (mm) :	2,5

Boîte à bornes

Position boîte à bornes :	Dessus
PE raccordement (mm) :	1*M20
PE sondes (mm) :	M12

Caractéristiques

Référence :	SPL-80M6A
Service :	S1
Nombre de pôles :	6
Courant de démarrage relatif (A) :	4,1
Couple nominal (N.m) :	3,8
Couple de démarrage relatif (Cd/Cn) :	1,9
Couple maximum relatif (Cm/Cn) :	2,3
Classe d'isolation :	F
Classe d'échauffement :	B
Moment d'inertie (kg.m²) :	0,00266
Pression sonore (dB(A)) :	50
Equilibrage / classe de vibration :	Equilibrage demi-clavette qualité G 2,5 selon ISO 1940 - classe de vibration A selon CEI 60034-14.

Normes

Certifications :	CE

Construction

Matière carcasse :	Aluminium
Matière flasque :	Avant : fonte. Arrière : aluminium.
Couleur RAL :	RAL 7015
Roulement côté D :	6204 ZZ C3
Roulement côté N :	6204 ZZ C3
Joint côté D :	20x30x7
Joint côté N :	20x30x7
Protection thermique :	CTP