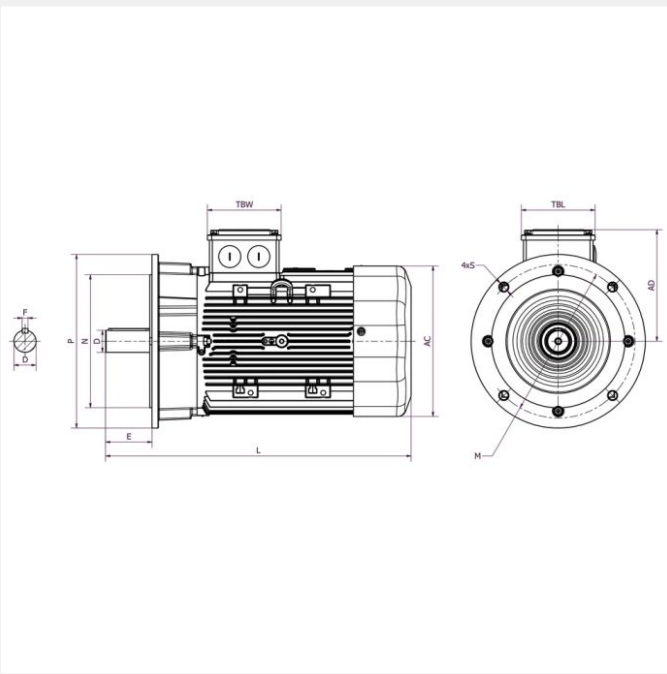

IE3 SPL-225M6C 30kW 6P 400/690 B5 FF400 LL CTP

Référence : SPL-225M6C
Code article : 24632031

Classe de rendement : IE3
Matière carcasse : Aluminium

2 autres visuels pour cet article disponibles en annexe p.3/3

IE3 | IP56 | PTC | S1 | 400V 50Hz

Poids (kg) :	238
Forme construction :	B5

U [V]	f [Hz]	P [kW]	I [A]	n [min-1]	cos phi	Classe	η 100%	η 75%	η 50%
400	50	30	59,1	975	0,8	IE3	92,9	92,8	91,8
690	50	30	34,1	975	0,8	IE3	92,9	92,8	91,8

Dimensions

AC (mm) :	417
L (mm) :	765
TBL (mm) :	182,5
TBW (mm) :	182,5
D (mm) :	60
E (mm) :	140
F (mm) :	18

A (mm) :	356
H (mm) :	225
HD (mm) :	508
AD (mm) :	283
AB (mm) :	442
K (mm) :	18.5x25
C (mm) :	149
M (mm) :	400
P (mm) :	450
N (mm) :	350
S (mm) :	18,5
T (mm) :	5
B (mm) :	286

Boîte à bornes

Position boîte à bornes :	Dessus
PE raccordement (mm) :	2*M50
PE sondes (mm) :	M12

Caractéristiques

Référence :	SPL-225M6C
Service :	S1
Nombre de pôles :	6
Courant de démarrage relatif (A) :	7,3
Couple nominal (N.m) :	293,8
Couple de démarrage relatif (Cd/Cn) :	1,8
Couple maximum relatif (Cm/Cn) :	3,1

Classe d'isolation :	F
Classe d'échauffement :	B
Moment d'inertie (kg.m²) :	0,56609
Pression sonore (dB(A)) :	71
Equilibrage / classe de vibration :	Equilibrage demi-clavette qualité G 2,5 selon ISO 1940 - classe de vibration A selon CEI 60034-14.

Normes

Certifications :	CE

Construction

Matière carcasse :	Aluminium
Matière flasque :	Avant : fonte. Arrière : aluminium.
Couleur RAL :	RAL 7015
Roulement côté D :	6313 ZZ C3
Roulement côté N :	6313 ZZ C3
Joint côté D :	65x100x13
Joint côté N :	65x100x13
Protection thermique :	CTP