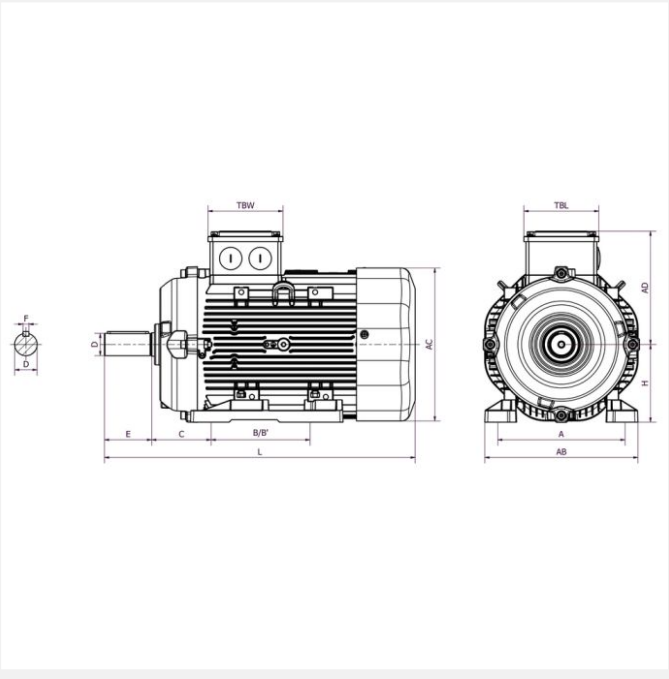

IE3 SPL-132M6B 5,5kW 6P 400/690 B3 LL CTP

Référence : SPL-132M6B
Code article : 24631330

Classe de rendement : IE3
Matière carcasse : Aluminium

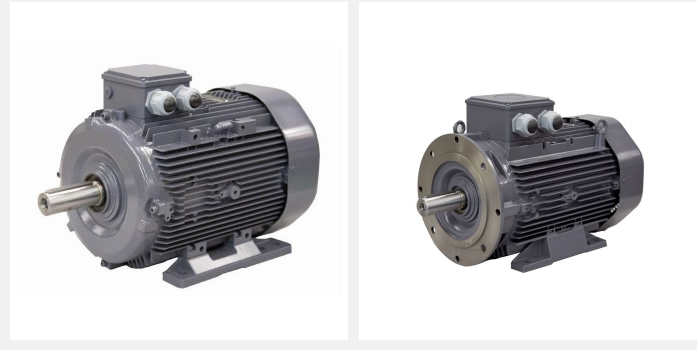

2 autres visuels pour cet article disponibles en annexe p.3/3

IE3 | IP56 | PTC | S1 | 400V 50Hz

Poids (kg) :	69
Forme construction :	B3

U [V]	f [Hz]	P [kW]	I [A]	n [min-1]	cos phi	Classe	η 100%	η 75%	η 50%
400	50	5,5	12	971	0,75	IE3	88	87,9	87,5
690	50	5,5	6,9	971	0,75	IE3	88	87,9	87,5

Dimensions

AC (mm) :	260
L (mm) :	526,5
TBL (mm) :	127
TBW (mm) :	127
D (mm) :	38
E (mm) :	80
F (mm) :	10

A (mm) :	216
H (mm) :	132
HD (mm) :	324,7
AD (mm) :	192,7
AB (mm) :	255
K (mm) :	12x14
C (mm) :	89
B (mm) :	140
B* (mm) :	178

Boîte à bornes

Position boîte à bornes :	Dessus
PE raccordement (mm) :	2*M25
PE sondes (mm) :	M16

Caractéristiques

Référence :	SPL-132M6B
Service :	S1
Nombre de pôles :	6
Courant de démarrage relatif (A) :	5,8
Couple nominal (N.m) :	53,8
Couple de démarrage relatif (Cd/Cn) :	2
Couple maximum relatif (Cm/Cn) :	2,9
Classe d'isolation :	F
Classe d'échauffement :	B
Moment d'inertie (kg.m²) :	0,04597
Pression sonore (dB(A)) :	61

Equilibrage / classe de vibration :	Equilibrage demi-clavette qualité G 2,5 selon ISO 1940 - classe de vibration A selon CEI 60034-14.

Normes

Certifications :	CE

Construction

Matière carcasse :	Aluminium
Matière flasque :	Avant : fonte. Arrière : aluminium.
Couleur RAL :	RAL 7015
Roulement côté D :	6308 ZZ C3
Roulement côté N :	6208 ZZ C3
Joint côté D :	40x62x10
Joint côté N :	40x62x10
Protection thermique :	CTP