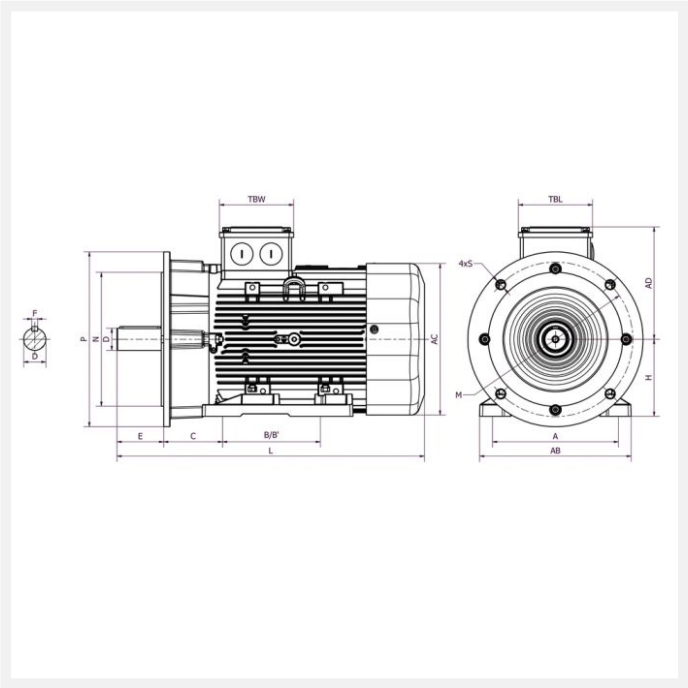

IE3 SPL-200L4D 30kW 4P 400/690 B35 FF350 LL CTP

Référence : SPL-200L4D
Code article : 24622033

Classe de rendement : IE3
Matière carcasse : Aluminium

2 autres visuels pour cet article disponibles en annexe p.3/3

IE3 | IP56 | PTC | S1 | 400V 50Hz

Poids (kg) :	196
Forme construction :	B35

U [V]	f [Hz]	P [kW]	I [A]	n [min-1]	cos phi	Classe	η 100%	η 75%	η 50%
400	50	30	54,5	1480	0,84	IE3	93,6	94,3	94,2
690	50	30	31,5	1480	0,84	IE3	93,6	94,3	94,2

Dimensions

AC (mm) :	348,4
L (mm) :	759
TBL (mm) :	181
TBW (mm) :	181
D (mm) :	55
E (mm) :	110
F (mm) :	16

A (mm) :	318
H (mm) :	200
HD (mm) :	452
AD (mm) :	252
AB (mm) :	388
K (mm) :	18.5x22.5
C (mm) :	133
M (mm) :	350
P (mm) :	400
N (mm) :	300
S (mm) :	18,5
T (mm) :	5
B (mm) :	267
B* (mm) :	305

Boîte à bornes

Position boîte à bornes :	Dessus
PE raccordement (mm) :	2*M50
PE sondes (mm) :	M12

Caractéristiques

Référence :	SPL-200L4D
Service :	S1
Nombre de pôles :	4
Courant de démarrage relatif (A) :	8
Couple nominal (N.m) :	193,3
Couple de démarrage relatif (Cd/Cn) :	2,5

Couple maximum relatif (Cm/Cn) :	3,1
Classe d'isolation :	F
Classe d'échauffement :	B
Moment d'inertie (kg.m²) :	0,22672
Pression sonore (dB(A)) :	70
Equilibrage / classe de vibration :	Equilibrage demi-clavette qualité G 2,5 selon ISO 1940 - classe de vibration A selon CEI 60034-14.

Normes

Certifications :	CE

Construction

Matière carcasse :	Aluminium
Matière flasque :	Avant : fonte. Arrière : aluminium.
Couleur RAL :	RAL 7015
Roulement côté D :	6312 ZZ C3
Roulement côté N :	6310 ZZ C3
Joint côté D :	60x90x10
Joint côté N :	50x80x10
Protection thermique :	CTP