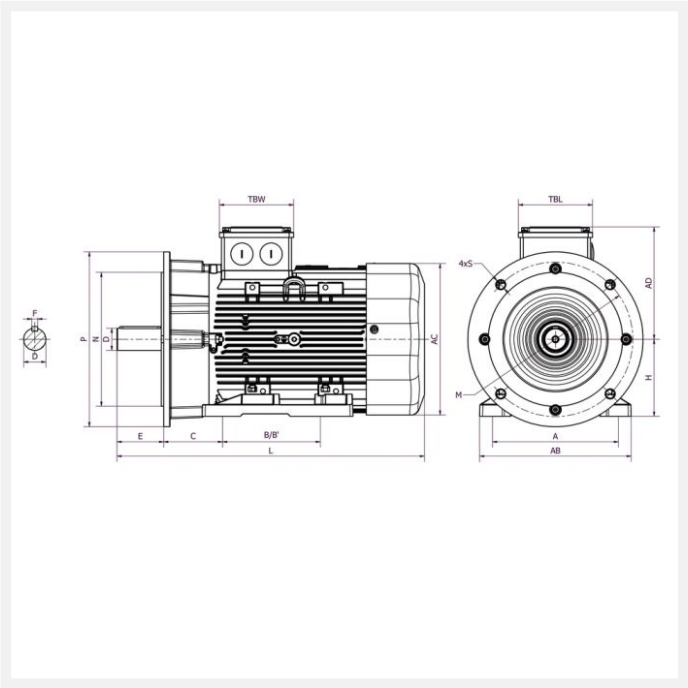

IE3 SPL-180L4B 22kW 4P 400/690 B35 FF300 LL CTP

Référence : SPL-180L4B
Code article : 24621933

Classe de rendement : IE3
Matière carcasse : Aluminium

2 autres visuels pour cet article disponibles en annexe p.3/3

IE3 | IP56 | PTC | S1 | 400V 50Hz

Poids (kg) :	177
Forme construction :	B35

U [V]	f [Hz]	P [kW]	I [A]	n [min-1]	cos phi	Classe	η 100%	η 75%	η 50%
400	50	22	40,1	1460	0,86	IE3	93	92,9	91,9
690	50	22	23,1	1460	0,86	IE3	93	92,9	91,9

Dimensions

AC (mm) :	349
L (mm) :	698
TBL (mm) :	181
TBW (mm) :	181
D (mm) :	48
E (mm) :	110
F (mm) :	14

A (mm) :	279
H (mm) :	180
HD (mm) :	434
AD (mm) :	254
AB (mm) :	324
K (mm) :	14,5x16,5
C (mm) :	121
M (mm) :	300
P (mm) :	350
N (mm) :	250
S (mm) :	18,5
T (mm) :	5
B (mm) :	241
B* (mm) :	279

Boîte à bornes

Position boîte à bornes :	Dessus
PE raccordement (mm) :	2*M40
PE sondes (mm) :	M12

Caractéristiques

Référence :	SPL-180L4B
Service :	S1
Nombre de pôles :	4
Courant de démarrage relatif (A) :	9,3
Couple nominal (N.m) :	141,7
Couple de démarrage relatif (Cd/Cn) :	2,8

Couple maximum relatif (Cm/Cn) :	3,6
Classe d'isolation :	F
Classe d'échauffement :	B
Moment d'inertie (kg.m²) :	0,18598
Pression sonore (dB(A)) :	69
Equilibrage / classe de vibration :	Equilibrage demi-clavette qualité G 2,5 selon ISO 1940 - classe de vibration A selon CEI 60034-14.

Normes

Certifications :	CE

Construction

Matière carcasse :	Aluminium
Matière flasque :	Avant : fonte. Arrière : aluminium.
Couleur RAL :	RAL 7015
Roulement côté D :	6310 ZZ C3
Roulement côté N :	6310 ZZ C3
Joint côté D :	50x80x10
Joint côté N :	50x80x10
Protection thermique :	CTP