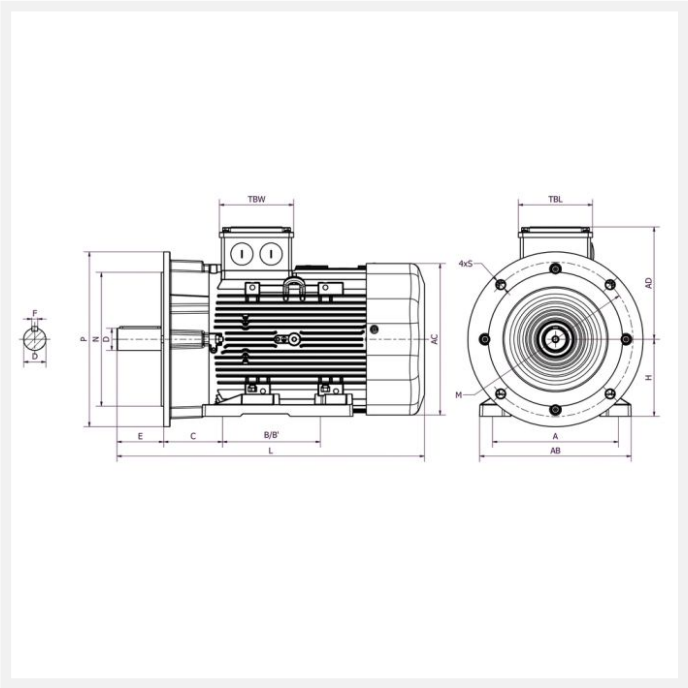

IE3 SPL-160L4B 15kW 4P 400/690 B35 FF300 LL CTP

Référence : SPL-160L4B
Code article : 24621733

Classe de rendement : IE3
Matière carcasse : Aluminium

2 autres visuels pour cet article disponibles en annexe p.3/3

IE3 | IP56 | PTC | S1 | 400V 50Hz

Poids (kg) :	107
Forme construction :	B35

U [V]	f [Hz]	P [kW]	I [A]	n [min-1]	cos phi	Classe	η 100%	η 75%	η 50%
400	50	15	29,5	1474	0,8	IE3	92,1	91,9	91,1
690	50	15	17	1474	0,8	IE3	92,1	91,9	91,1

Dimensions

AC (mm) :	305
L (mm) :	591
TBL (mm) :	127
TBW (mm) :	127
D (mm) :	42
E (mm) :	110
F (mm) :	12

A (mm) :	254
H (mm) :	160
HD (mm) :	377,5
AD (mm) :	217,5
AB (mm) :	307
K (mm) :	14,5x18,5
C (mm) :	108
M (mm) :	300
P (mm) :	350
N (mm) :	250
S (mm) :	18,5
T (mm) :	5
B (mm) :	210
B* (mm) :	254

Boîte à bornes

Position boîte à bornes :	Dessus
PE raccordement (mm) :	2*M32
PE sondes (mm) :	M16

Caractéristiques

Référence :	SPL-160L4B
Service :	S1
Nombre de pôles :	4
Courant de démarrage relatif (A) :	7,8
Couple nominal (N.m) :	97,1
Couple de démarrage relatif (Cd/Cn) :	2,8

Couple maximum relatif (Cm/Cn) :	3,3
Classe d'isolation :	F
Classe d'échauffement :	B
Moment d'inertie (kg.m²) :	0,09602
Pression sonore (dB(A)) :	63
Equilibrage / classe de vibration :	Equilibrage demi-clavette qualité G 2,5 selon ISO 1940 - classe de vibration A selon CEI 60034-14.

Normes

Certifications :	CE

Construction

Matière carcasse :	Aluminium
Matière flasque :	Avant : fonte. Arrière : aluminium.
Couleur RAL :	RAL 7015
Roulement côté D :	6309 ZZ C3
Roulement côté N :	6209 ZZ C3
Joint côté D :	45x72x10
Joint côté N :	45x72x10
Protection thermique :	CTP