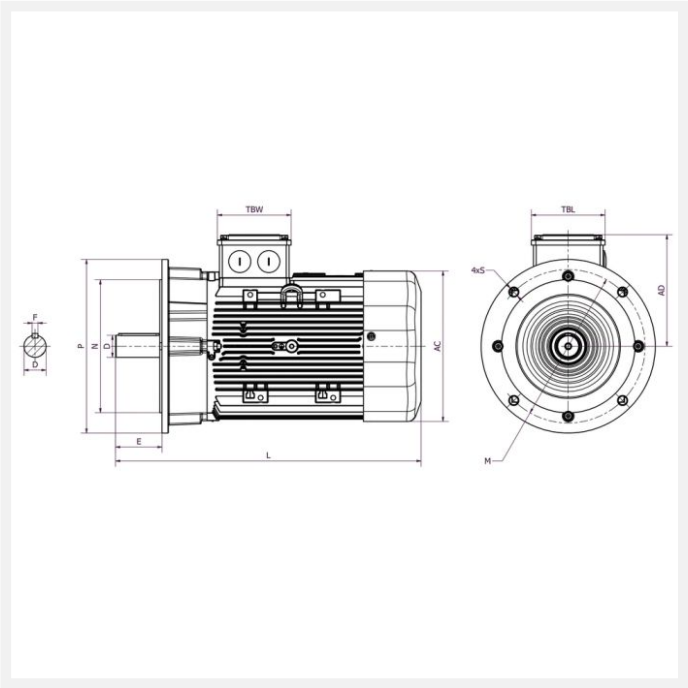

IE3 SPL-90L4D 1,5kW 4P 230/400 B5 FF165 LL CTP

Référence : SPL-90L4D
Code article : 24620821

Classe de rendement : IE3
Matière carcasse : Aluminium

2 autres visuels pour cet article disponibles en annexe p.3/3

IE3 | IP56 | PTC | S1 | 400V 50Hz

Poids (kg) :	21
Forme construction :	B5

U [V]	f [Hz]	P [kW]	I [A]	n [min-1]	cos phi	Classe	η 100%	η 75%	η 50%
230	50	1,5	6,1	1440	0,76	IE3	85,3	85	82,1
400	50	1,5	3,51	1440	0,76	IE3	85,3	85	82,1

Dimensions

AC (mm) :	172,1
L (mm) :	367,7
TBL (mm) :	109,5
TBW (mm) :	109,5
D (mm) :	24
E (mm) :	50
F (mm) :	8

A (mm) :	140
H (mm) :	90
HD (mm) :	235
AD (mm) :	145
AB (mm) :	165,8
K (mm) :	10x12
C (mm) :	56
M (mm) :	165
P (mm) :	199,5
N (mm) :	130
S (mm) :	12
T (mm) :	3,5
B (mm) :	100

Boîte à bornes

Position boîte à bornes :	Dessus
PE raccordement (mm) :	1*M25
PE sondes (mm) :	M12
Bouchons PE :	1 bouchon

Caractéristiques

Référence :	SPL-90L4D
Service :	S1
Nombre de pôles :	4
Courant de démarrage relatif (A) :	8,3
Couple nominal (N.m) :	9,9
Couple de démarrage relatif (Cd/Cn) :	3,7

Couple maximum relatif (Cm/Cn) :	4,3
Classe d'isolation :	F
Classe d'échauffement :	B
Moment d'inertie (kg.m²) :	0,00528
Pression sonore (dB(A)) :	55
Equilibrage / classe de vibration :	Equilibrage demi-clavette qualité G 2,5 selon ISO 1940 - classe de vibration A selon CEI 60034-14.

Normes

Certifications :	CE

Construction

Matière carcasse :	Aluminium
Matière flasque :	Avant : fonte. Arrière : aluminium.
Couleur RAL :	RAL 7015
Roulement côté D :	6305 ZZ C3
Roulement côté N :	6205 ZZ C3
Joint côté D :	25x40x7
Joint côté N :	25x40x7
Protection thermique :	CTP