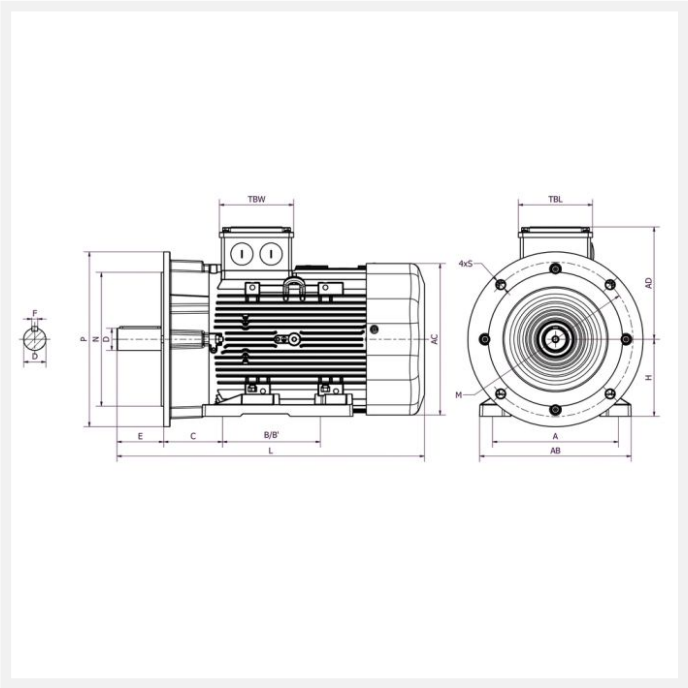


# IE3 SPL-80M4D 0,75kW 4P 230/400 B35 FF165 LL CTP

Référence : SPL-80M4D
Code article : 24620623

Classe de rendement : IE3
Matière carcasse : Aluminium

2 autres visuels pour cet article disponibles en annexe p.3/3

IE3 | IP56 | PTC | S1 | 400V 50Hz

| | |
|---|---|
| **Poids (kg) :** | 14 |
| **Forme construction :** | B35 |

| U [V] | f [Hz] | P [kW] | I [A] | n [min-1] | cos phi | Classe | η 100% | η 75% | η 50% |
|---|---|---|---|---|---|---|---|---|---|
| 230 | 50 | 0,75 | 2,99 | 1450 | 0,77 | IE3 | 82,5 | 83,5 | 81,1 |
| 400 | 50 | 0,75 | 1,73 | 1450 | 0,77 | IE3 | 82,5 | 83,5 | 81,1 |

## Dimensions

| | |
|---|---|
| **AC (mm) :** | 158 |
| **L (mm) :** | 302 |
| **TBL (mm) :** | 94 |
| **TBW (mm) :** | 94 |
| **D (mm) :** | 19 |
| **E (mm) :** | 40 |
| **F (mm) :** | 6 |

| | |
|---|---|
| **A (mm) :** | 125 |
| **H (mm) :** | 80 |
| **HD (mm) :** | 214,5 |
| **AD (mm) :** | 134,5 |
| **AB (mm) :** | 148,3 |
| **K (mm) :** | 10x12 |
| **C (mm) :** | 50 |
| **M (mm) :** | 165 |
| **P (mm) :** | 199,5 |
| **N (mm) :** | 130 |
| **S (mm) :** | 12 |
| **T (mm) :** | 3,5 |
| **B (mm) :** | 100 |

## Boîte à bornes

| | |
|---|---|
| **Position boîte à bornes :** | Dessus |
| **PE raccordement (mm) :** | 1*M20 |
| **PE sondes (mm) :** | M12 |

## Caractéristiques

| | |
|---|---|
| **Référence :** | SPL-80M4D |
| **Service :** | S1 |
| **Nombre de pôles :** | 4 |
| **Courant de démarrage relatif (A) :** | 6,6 |
| **Couple nominal (N.m) :** | 5,02 |
| **Couple de démarrage relatif (Cd/Cn) :** | 2,6 |
| **Couple maximum relatif (Cm/Cn) :** | 3,4 |

| | |
|---|---|
| **Classe d'isolation :** | F |
| **Classe d'échauffement :** | B |
| **Moment d'inertie (kg.m²) :** | 0,00266 |
| **Pression sonore (dB(A)) :** | 49 |
| **Equilibrage / classe de vibration :** | Equilibrage demi-clavette qualité G 2,5 selon ISO 1940 - classe de vibration A selon CEI 60034-14. |

## Normes

| | |
|---|---|
| **Certifications :** | CE |

## Construction

| | |
|---|---|
| **Matière carcasse :** | Aluminium |
| **Matière flasque :** | Avant : fonte.<br>Arrière : aluminium. |
| **Couleur RAL :** | RAL 7015 |
| **Roulement côté D :** | 6204 ZZ C3 |
| **Roulement côté N :** | 6204 ZZ C3 |
| **Joint côté D :** | 20x30x7 |
| **Joint côté N :** | 20x30x7 |
| **Protection thermique :** | CTP |