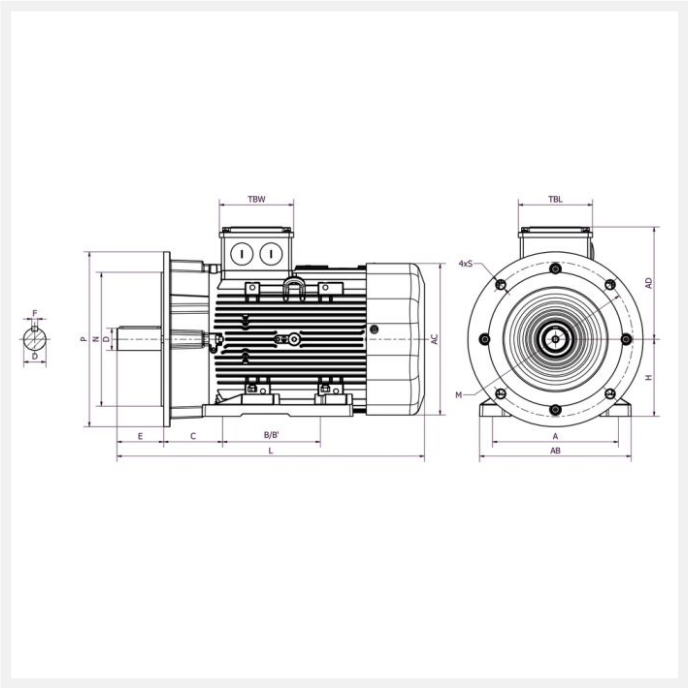

IE3 SPL-112M2C 4kW 2P 230/400 B35 FF265 LL CTP

Référence : SPL-112M2C
Code article : 24614104

Classe de rendement : IE3
Matière carcasse : Aluminium

2 autres visuels pour cet article disponibles en annexe p.3/3

IE3 | IP56 | PTC | S1 | 400V 50Hz

Poids (kg) :	34
Forme construction :	B35

U [V]	f [Hz]	P [kW]	I [A]	n [min-1]	cos phi	Classe	η 100%	η 75%	η 50%
230	50	4	12,8	2915	0,89	IE3	88,1	88	86,1
400	50	4	7,4	2915	0,89	IE3	88,1	88	86,1

Dimensions

AC (mm) :	210
L (mm) :	427,6
TBL (mm) :	109,5
TBW (mm) :	109,5
D (mm) :	28
E (mm) :	60
F (mm) :	8

A (mm) :	190
H (mm) :	112
HD (mm) :	322,2
AD (mm) :	210,2
AB (mm) :	225
K (mm) :	12x14
C (mm) :	70
M (mm) :	265
P (mm) :	300
N (mm) :	230
S (mm) :	14,5
T (mm) :	4
B (mm) :	140

Boîte à bornes

Position boîte à bornes :	Dessus
PE raccordement (mm) :	2*M25
PE sondes (mm) :	M12

Caractéristiques

Référence :	SPL-112M2C
Service :	S1
Nombre de pôles :	2
Courant de démarrage relatif (A) :	12,1
Couple nominal (N.m) :	13,2
Couple de démarrage relatif (Cd/Cn) :	3,6
Couple maximum relatif (Cm/Cn) :	4,6

Classe d'isolation :	F
Classe d'échauffement :	B
Moment d'inertie (kg.m²) :	0,00609
Pression sonore (dB(A)) :	67
Equilibrage / classe de vibration :	Equilibrage demi-clavette qualité G 2,5 selon ISO 1940 - classe de vibration A selon CEI 60034-14.

Normes

Certifications :	CE

Construction

Matière carcasse :	Aluminium
Matière flasque :	Avant : fonte. Arrière : aluminium.
Couleur RAL :	RAL 7015
Roulement côté D :	6306 ZZ C3
Roulement côté N :	6206 ZZ C3
Joint côté D :	30x47x7
Joint côté N :	30x47x7
Protection thermique :	CTP