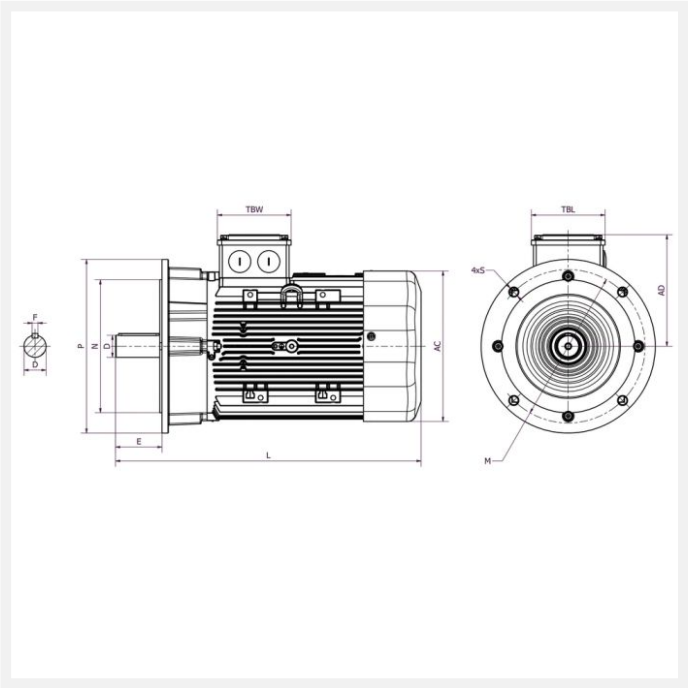

IE3 SPL-132S2DE 9kW 2P 230/400 B5 FF265 LL CTP

Référence : SPL-132S2DE
Code article : 24611521

Classe de rendement : IE3
Matière carcasse : Aluminium

2 autres visuels pour cet article disponibles en annexe p.3/3

IE3 | IP56 | PTC | S1 | 400V 50Hz

Poids (kg) :	56
Forme construction :	B5

U [V]	f [Hz]	P [kW]	I [A]	n [min-1]	cos phi	Classe	η 100%	η 75%	η 50%
230	50	9	28,5	2902	0,88	IE3	91	90,2	89,6
400	50	9	16,5	2902	0,88	IE3	91	90,2	89,6

Dimensions

AC (mm) :	260
L (mm) :	526,5
TBL (mm) :	127
TBW (mm) :	127
D (mm) :	38
E (mm) :	80
F (mm) :	10

M (mm) :	265
P (mm) :	298
N (mm) :	230
S (mm) :	14,5
T (mm) :	4

Boîte à bornes

Position boîte à bornes :	Dessus
PE raccordement (mm) :	2*M25
PE sondes (mm) :	M16

Caractéristiques

Référence :	SPL-132S2DE
Service :	S1
Nombre de pôles :	2
Courant de démarrage relatif (A) :	9,3
Couple nominal (N.m) :	29,5
Couple de démarrage relatif (Cd/Cn) :	3,4
Couple maximum relatif (Cm/Cn) :	4,6
Classe d'isolation :	F
Classe d'échauffement :	B
Moment d'inertie (kg.m²) :	0,03109
Pression sonore (dB(A)) :	70
Equilibrage / classe de vibration :	Equilibrage demi-clavette qualité G 2,5 selon ISO 1940 - classe de vibration A selon CEI 60034-14.

Normes

Certifications :	CE

Construction

Matière carcasse :	Aluminium
Matière flasque :	Avant : fonte. Arrière : aluminium.
Couleur RAL :	RAL 7015
Roulement côté D :	6308 ZZ C3
Roulement côté N :	6208 ZZ C3
Joint côté D :	40x62x10
Joint côté N :	40x62x10
Protection thermique :	CTP