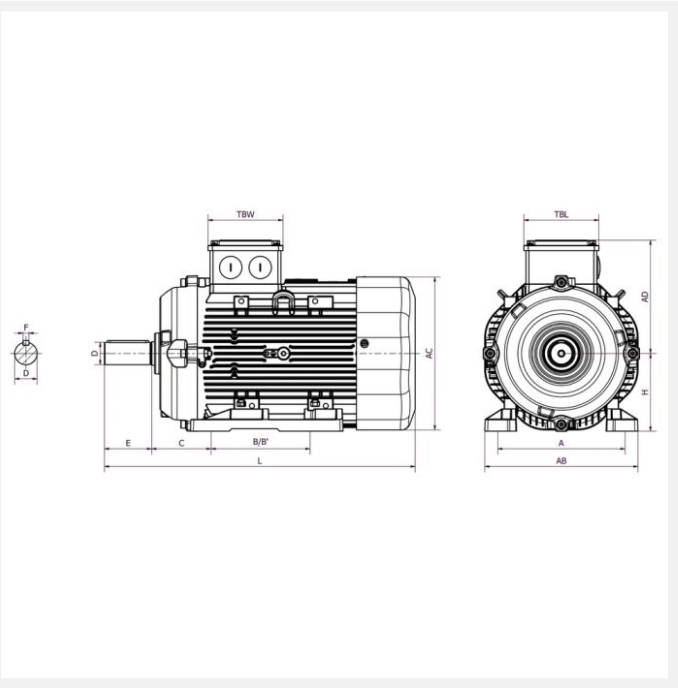

IE3 SPL-80M2D 1,1kW 2P 230/400 B3 LL CTP

Référence : SPL-80M2D
Code article : 24610720

Classe de rendement : IE3
Matière carcasse : Aluminium

2 autres visuels pour cet article disponibles en annexe p.3/3

IE3 | IP56 | PTC | S1 | 400V 50Hz

Poids (kg) :	14
Forme construction :	B3

U [V]	f [Hz]	P [kW]	I [A]	n [min-1]	cos phi	Classe	η 100%	η 75%	η 50%
230	50	1,1	3,9	2890	0,85	IE3	82,7	82,2	79,3
400	50	1,1	2,3	2890	0,85	IE3	82,7	82,2	79,3

Dimensions

AC (mm) :	158
L (mm) :	302
TBL (mm) :	94
TBW (mm) :	94
D (mm) :	19
E (mm) :	40
F (mm) :	6

A (mm) :	125
H (mm) :	80
HD (mm) :	214,5
AD (mm) :	134,5
AB (mm) :	148,3
K (mm) :	10x12
C (mm) :	50
B (mm) :	100

Boîte à bornes

Position boîte à bornes :	Dessus
PE raccordement (mm) :	1*M20
PE sondes (mm) :	M12

Caractéristiques

Référence :	SPL-80M2D
Service :	S1
Nombre de pôles :	2
Courant de démarrage relatif (A) :	9
Couple nominal (N.m) :	3,66
Couple de démarrage relatif (Cd/Cn) :	3,9
Couple maximum relatif (Cm/Cn) :	4,3
Classe d'isolation :	F
Classe d'échauffement :	B
Moment d'inertie (kg.m²) :	0,00174
Pression sonore (dB(A)) :	58
Equilibrage / classe de vibration :	Equilibrage demi-clavette qualité G 2,5 selon ISO 1940 - classe de vibration A selon CEI 60034-14.

Normes

Certifications :	CE

Construction

Matière carcasse :	Aluminium
Matière flasque :	Avant : fonte. Arrière : aluminium.
Couleur RAL :	RAL 7015
Roulement côté D :	6204 ZZ C3
Roulement côté N :	6204 ZZ C3
Joint côté D :	20x30x7
Joint côté N :	20x30x7
Protection thermique :	CTP