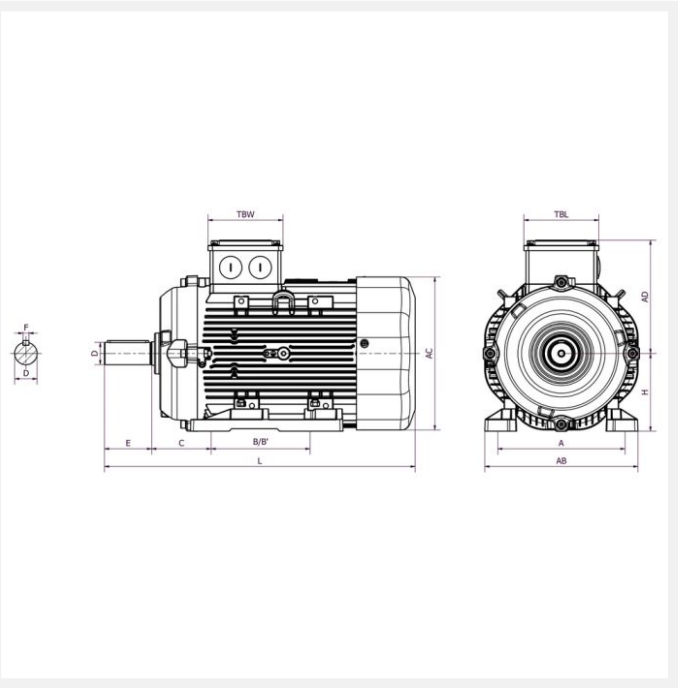

IE3 SPL-71M2A 0,37kW 2P 230/400 B3 LL CTP

Référence : SPL-71M2A
Code article : 24610420

Classe de rendement : IE3
Matière carcasse : Aluminium

2 autres visuels pour cet article disponibles en annexe p.3/3

IE3 | IP56 | PTC | S1 | 400V 50Hz

Poids (kg) :	8
Forme construction :	B3

U [V]	f [Hz]	P [kW]	I [A]	n [min-1]	cos phi	Classe	η 100%	η 75%	η 50%
230	50	0,37	1,39	2785	0,88	IE3	73,8	77	75
400	50	0,37	0,8	2785	0,88	IE3	73,8	77	75

Dimensions

AC (mm) :	138
L (mm) :	265,7
TBL (mm) :	94
TBW (mm) :	94
D (mm) :	14
E (mm) :	30
F (mm) :	5

A (mm) :	112
H (mm) :	71
HD (mm) :	175,5
AD (mm) :	119
AB (mm) :	128
K (mm) :	7
C (mm) :	45
B (mm) :	90

Boîte à bornes

Position boîte à bornes :	Dessus
PE raccordement (mm) :	1*M20
PE sondes (mm) :	M12

Caractéristiques

Référence :	SPL-71M2A
Service :	S1
Nombre de pôles :	2
Courant de démarrage relatif (A) :	5,79
Couple nominal (N.m) :	1,27
Couple de démarrage relatif (Cd/Cn) :	3
Couple maximum relatif (Cm/Cn) :	2,9
Classe d'isolation :	F
Classe d'échauffement :	B
Moment d'inertie (kg.m²) :	0,00039
Pression sonore (dB(A)) :	52
Equilibrage / classe de vibration :	Equilibrage demi-clavette qualité G 2,5 selon ISO 1940 - classe de vibration A selon CEI 60034-14.

Normes

Certifications :	CE

Construction

Matière carcasse :	Aluminium
Matière flasque :	Avant : fonte. Arrière : aluminium.
Roulement côté D :	6202 ZZ C3
Roulement côté N :	6202 ZZ C3
Joint côté D :	15x24x5
Joint côté N :	15x24x5
Protection thermique :	CTP