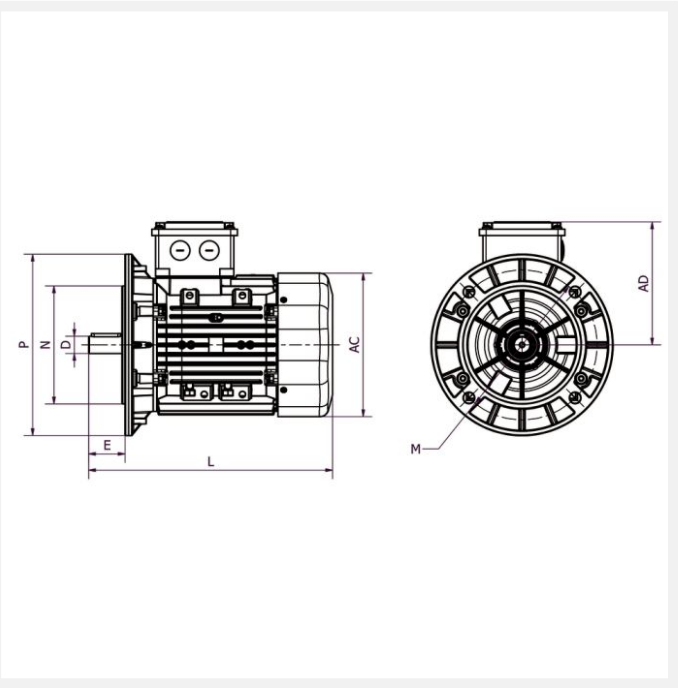

IE3 Q3H200L6C 18,5kW 6P 400/690 B5 FF350 LL CTP

Référence : Q3H200L6C
Code article : 24607831

Classe de rendement : IE3
Matière carcasse : Aluminium

1 autre visuel pour cet article disponible en annexe p.3/3

IE3 | IP55 | PTC | S1 | 400V 50Hz

Poids (kg) :	159
Forme construction :	B5

U [V]	f [Hz]	P [kW]	I [A]	n [min-1]	cos phi	Classe	η 100%	η 75%	η 50%
400	50	18,5	35,8	982	0,8	IE3	91,7	91,5	90,9
690	50	18,5	20,66	982	0,8	IE3	91,7	91,5	90,9

Dimensions

AC (mm) :	348
L (mm) :	705,5
D (mm) :	55
E (mm) :	110
F (mm) :	16
A (mm) :	318
H (mm) :	200

HD (mm) :	255
K (mm) :	19
C (mm) :	133
M (mm) :	350
P (mm) :	400
N (mm) :	300
S (mm) :	19
B (mm) :	305

Boîte à bornes

Position boîte à bornes :	Dessus
PE raccordement (mm) :	2*M50

Caractéristiques

Référence :	Q3H200L6C
Service :	S1
Nombre de pôles :	6
Courant de démarrage relatif (A) :	6,9
Couple nominal (N.m) :	180,3
Couple de démarrage relatif (Cd/Cn) :	1,9
Couple maximum relatif (Cm/Cn) :	2,7
Classe d'isolation :	F
Classe d'échauffement :	B
Moment d'inertie (kg.m²) :	0,18678
Pression sonore (dB(A)) :	70
Equilibrage / classe de vibration :	Rotors équilibrés dynamiquement avec « demi clavette ». Classe de vibration A selon la norme CEI60034-14.

Construction

Matière carcasse :	Aluminium
Matière flasque :	Aluminium
Couleur RAL :	RAL 7031, gris bleu.
Roulement côté D :	6312-2Z
Roulement côté N :	6310-2Z
Joint côté D :	60x90x10
Joint côté N :	50x80x10
Protection thermique :	CTP