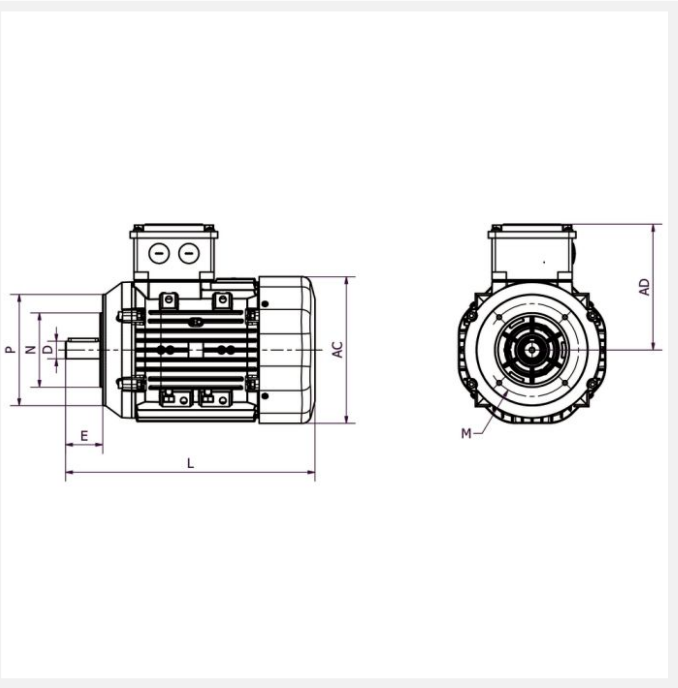

IE3 Q3H132S6A 3kW 6P 230/400 B14 FT165 LL CTP

Référence : Q3H132S6A
Code article : 24607222

Classe de rendement : IE3
Matière carcasse : Aluminium

1 autre visuel pour cet article disponible en annexe p.3/3

IE3 | IP55 | PTC | S1 | 400V 50Hz

Poids (kg) :	56
Forme construction :	B14

U [V]	f [Hz]	P [kW]	I [A]	n [min-1]	cos phi	Classe	η 100%	η 75%	η 50%
230	50	3	7	967	0,71	IE3	85,6	85,2	82,8
400	50	3	4,04	967	0,71	IE3	85,6	85,2	82,8

Dimensions

AC (mm) :	260
L (mm) :	480,5
D (mm) :	38
E (mm) :	80
F (mm) :	10
A (mm) :	216
H (mm) :	132

HD (mm) :	323
K (mm) :	12
C (mm) :	89
M (mm) :	165
P (mm) :	200
N (mm) :	130
S (mm) :	M10
B (mm) :	140

Boîte à bornes

Position boîte à bornes :	Dessus
PE raccordement (mm) :	2*M32

Caractéristiques

Référence :	Q3H132S6A
Service :	S1
Nombre de pôles :	6
Courant de démarrage relatif (A) :	5,7
Couple nominal (N.m) :	29,7
Couple de démarrage relatif (Cd/Cn) :	2
Couple maximum relatif (Cm/Cn) :	2,5
Classe d'isolation :	F
Classe d'échauffement :	B
Moment d'inertie (kg.m²) :	0,03255
Pression sonore (dB(A)) :	61
Equilibrage / classe de vibration :	Rotors équilibrés dynamiquement avec « demi clavette ». Classe de vibration A selon la norme CEI60034-14.

Construction

Matière carcasse :	Aluminium
Matière flasque :	Aluminium
Couleur RAL :	RAL 7031, gris bleu.
Roulement côté D :	6208-2Z
Roulement côté N :	6208-2Z
Joint côté D :	40x62x10
Joint côté N :	40x62x10
Protection thermique :	CTP