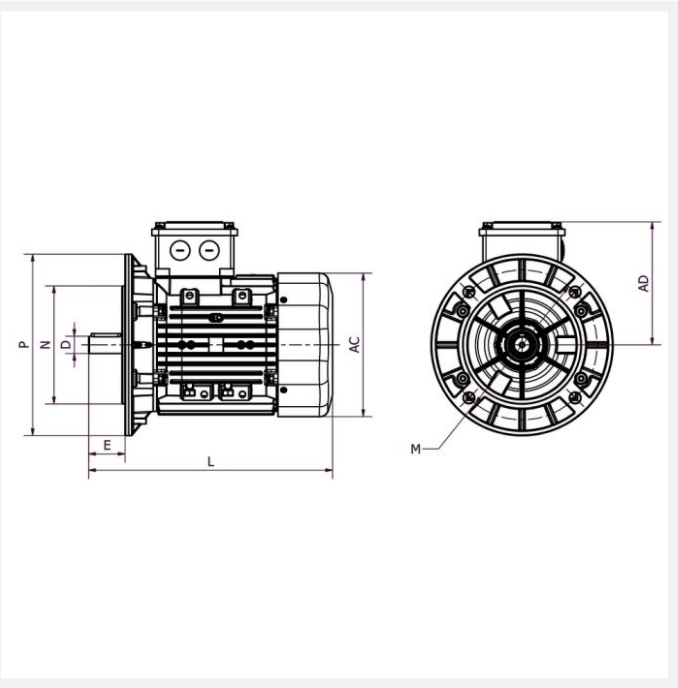


# IE3 Q3H132S4B 5,5kW 4P 400/690 B5 FF265 LL CTP

Référence : Q3H132S4B
Code article : 24604531

Classe de rendement : IE3
Matière carcasse : Aluminium

1 autre visuel pour cet article disponible en annexe p.3/3

IE3 | IP55 | PTC | S1 | 400V 50Hz

| | |
|---|---|
| **Poids (kg) :** | 56 |
| **Forme construction :** | B5 |

| U [V] | f [Hz] | P [kW] | I [A] | n [min-1] | cos phi | Classe | η 100% | η 75% | η 50% |
|---|---|---|---|---|---|---|---|---|---|
| 400 | 50 | 5,5 | 11 | 1467 | 0,8 | IE3 | 89,6 | 89 | 86,8 |
| 690 | 50 | 5,5 | 6,35 | 1467 | 0,8 | IE3 | 89,6 | 89 | 86,8 |

## Dimensions

| | |
|---|---|
| **AC (mm) :** | 260 |
| **L (mm) :** | 480,5 |
| **D (mm) :** | 38 |
| **E (mm) :** | 80 |
| **F (mm) :** | 10 |
| **A (mm) :** | 216 |
| **H (mm) :** | 132 |

| | |
|---|---|
| **HD (mm) :** | 323 |
| **K (mm) :** | 12 |
| **C (mm) :** | 89 |
| **M (mm) :** | 265 |
| **P (mm) :** | 300 |
| **N (mm) :** | 230 |
| **S (mm) :** | 15 |
| **B (mm) :** | 140 |

## Boîte à bornes

| | |
|---|---|
| **Position boîte à bornes :** | Dessus |
| **PE raccordement (mm) :** | 2*M32 |

## Caractéristiques

| | |
|---|---|
| **Référence :** | Q3H132S4B |
| **Service :** | S1 |
| **Nombre de pôles :** | 4 |
| **Courant de démarrage relatif (A) :** | 7,5 |
| **Couple nominal (N.m) :** | 36,2 |
| **Couple de démarrage relatif (Cd/Cn) :** | 3,5 |
| **Couple maximum relatif (Cm/Cn) :** | 4,3 |
| **Classe d'isolation :** | F |
| **Classe d'échauffement :** | B |
| **Moment d'inertie (kg.m²) :** | 0,03255 |
| **Pression sonore (dB(A)) :** | 61 |
| **Equilibrage / classe de vibration :** | Rotors équilibrés dynamiquement avec « demi clavette ». Classe de vibration A selon la norme CEI60034-14. |

## Construction

| | |
|---|---|
| **Matière carcasse :** | Aluminium |
| **Matière flasque :** | Aluminium |
| **Couleur RAL :** | RAL 7031, gris bleu. |
| **Roulement côté D :** | 6208-2Z |
| **Roulement côté N :** | 6208-2Z |
| **Joint côté D :** | 40x62x10 |
| **Joint côté N :** | 40x62x10 |
| **Protection thermique :** | CTP |