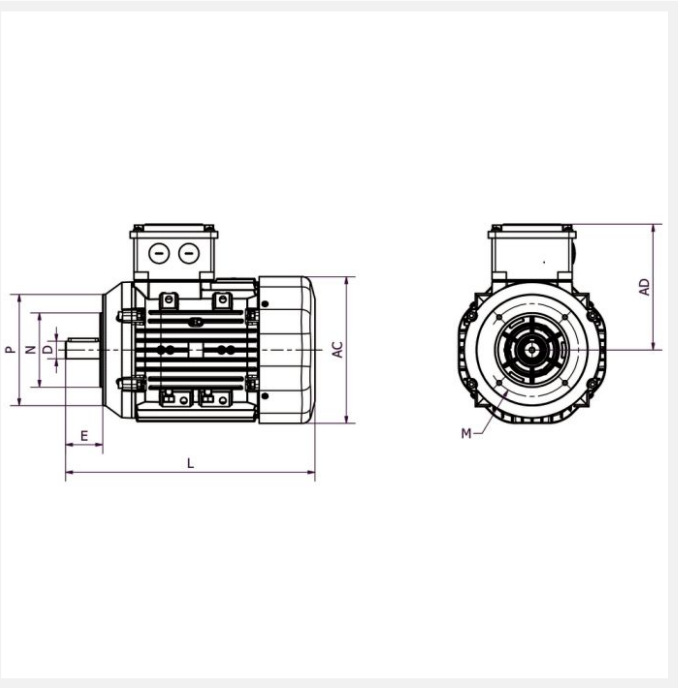

IE3 Q3H112M4D 4kW 4P 230/400 B34 FT130 LL CTP

Référence : Q3H112M4D
Code article : 24604324

Classe de rendement : IE3
Matière carcasse : Aluminium

1 autre visuel pour cet article disponible en annexe p.3/3

IE3 | IP55 | PTC | S1 | 400V 50Hz

Poids (kg) :	34
Forme construction :	B34

U [V]	f [Hz]	P [kW]	I [A]	n [min-1]	cos phi	Classe	η 100%	η 75%	η 50%
230	50	4	14,2	1450	0,81	IE3	88,6	88,3	87
400	50	4	8,2	1450	0,81	IE3	88,6	88,3	87

Dimensions

AC (mm) :	210
L (mm) :	396
D (mm) :	28
E (mm) :	60
F (mm) :	8
A (mm) :	190
H (mm) :	112

HD (mm) :	276
K (mm) :	12
C (mm) :	70
M (mm) :	130
P (mm) :	160
N (mm) :	110
S (mm) :	M8
B (mm) :	140

Boîte à bornes

Position boîte à bornes :	Dessus
PE raccordement (mm) :	2*M32

Caractéristiques

Référence :	Q3H112M4D
Service :	S1
Nombre de pôles :	4
Courant de démarrage relatif (A) :	9
Couple nominal (N.m) :	26,4
Couple de démarrage relatif (Cd/Cn) :	3,4
Couple maximum relatif (Cm/Cn) :	4,4
Classe d'isolation :	F
Classe d'échauffement :	B
Moment d'inertie (kg.m²) :	0,01301
Pression sonore (dB(A)) :	58
Equilibrage / classe de vibration :	Rotors équilibrés dynamiquement avec « demi clavette ». Classe de vibration A selon la norme CEI60034-14.

Construction

Matière carcasse :	Aluminium
Matière flasque :	Aluminium
Couleur RAL :	RAL 7031, gris bleu.
Roulement côté D :	6306-2Z
Roulement côté N :	6206-2Z
Joint côté D :	30x47x7
Joint côté N :	30x47x7
Protection thermique :	CTP