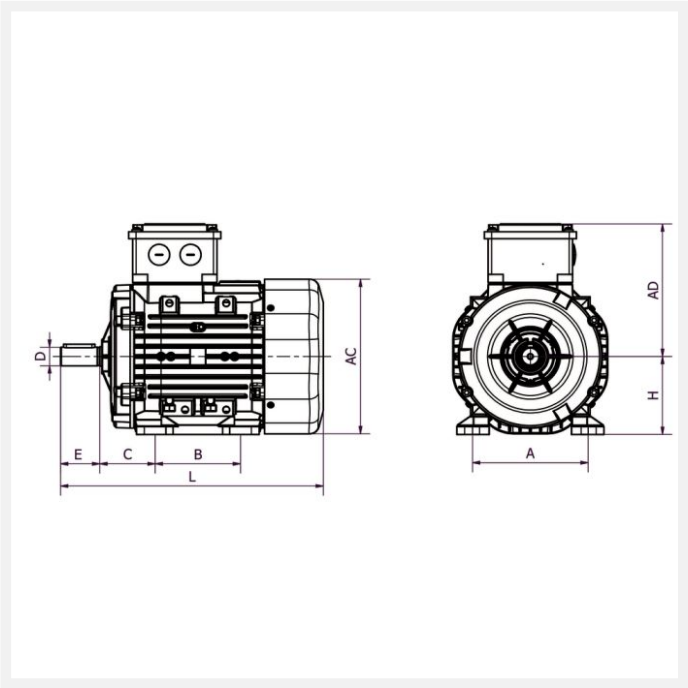

IE3 Q3H160L2C 18,5kW 2P 400/690 B3 LL CTP

Référence : Q3H160L2C
Code article : 24602230

Classe de rendement : IE3
Matière carcasse : Aluminium

1 autre visuel pour cet article disponible en annexe p.3/3

IE3 | IP55 | PTC | S1 | 400V 50Hz

Poids (kg) :	92
Forme construction :	B3

U [V]	f [Hz]	P [kW]	I [A]	n [min-1]	cos phi	Classe	η 100%	η 75%	η 50%
400	50	18,5	31,2	2953	0,93	IE3	92,4	92	90,9
690	50	18,5	18,01	2953	0,93	IE3	92,4	92	90,9

Dimensions

AC (mm) :	305
L (mm) :	590,5
D (mm) :	42
E (mm) :	110
F (mm) :	12
A (mm) :	254
H (mm) :	160

HD (mm) :	378
K (mm) :	15
C (mm) :	108
B (mm) :	254

Boîte à bornes

Position boîte à bornes :	Dessus
PE raccordement (mm) :	2*M32

Caractéristiques

Référence :	Q3H160L2C
Service :	S1
Nombre de pôles :	2
Courant de démarrage relatif (A) :	9,3
Couple nominal (N.m) :	60
Couple de démarrage relatif (Cd/Cn) :	4,1
Couple maximum relatif (Cm/Cn) :	4,5
Classe d'isolation :	F
Classe d'échauffement :	B
Moment d'inertie (kg.m^2) :	0,04737
Pression sonore (dB(A)) :	71
Equilibrage / classe de vibration :	Rotors équilibrés dynamiquement avec « demi clavette ». Classe de vibration A selon la norme CEI60034-14.

Construction

Matière carcasse :	Aluminium
Matière flasque :	Aluminium

Couleur RAL :	RAL 7031, gris bleu.
Roulement côté D :	6309-2Z
Roulement côté N :	6209-2Z
Joint côté D :	45x72x10
Joint côté N :	45x72x10
Protection thermique :	CTP