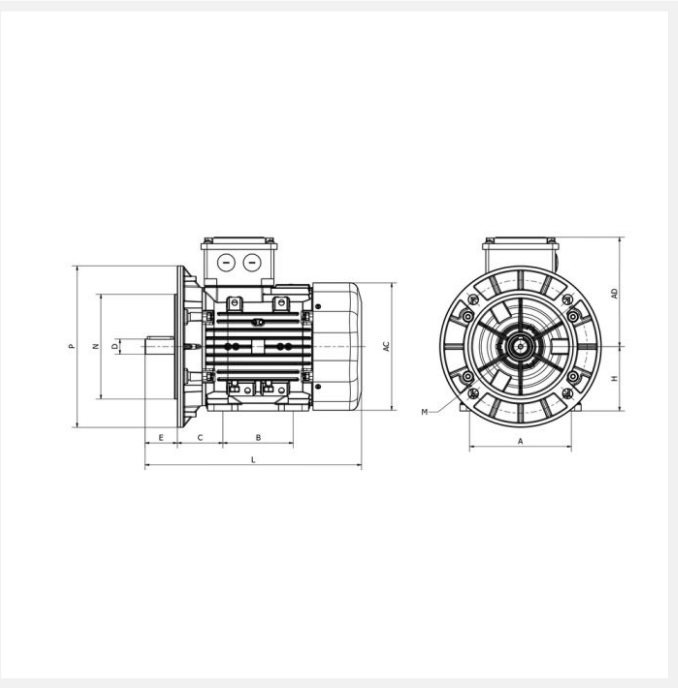

IE3 Q3H132S2C 5,5kW 2P 400/690 B35 FF265 LL CTP

Référence : Q3H132S2C
Code article : 24601533

Classe de rendement : IE3
Matière carcasse : Aluminium

1 autre visuel pour cet article disponible en annexe p.3/3

IE3 | IP55 | PTC | S1 | 400V 50Hz

Poids (kg) :	49
Forme construction :	B35

U [V]	f [Hz]	P [kW]	I [A]	n [min-1]	cos phi	Classe	η 100%	η 75%	η 50%
400	50	5,5	9,5	2933	0,93	IE3	89,2	88,9	86,7
690	50	5,5	5,48	2933	0,93	IE3	89,2	88,9	86,7

Dimensions

AC (mm) :	260
L (mm) :	480,5
D (mm) :	38
E (mm) :	80
F (mm) :	10
A (mm) :	216
H (mm) :	132

HD (mm) :	323
K (mm) :	12
C (mm) :	89
M (mm) :	265
P (mm) :	300
N (mm) :	230
S (mm) :	15
B (mm) :	140

Boîte à bornes

Position boîte à bornes :	Dessus
PE raccordement (mm) :	2*M32

Caractéristiques

Référence :	Q3H132S2C
Service :	S1
Nombre de pôles :	2
Courant de démarrage relatif (A) :	10,8
Couple nominal (N.m) :	18
Couple de démarrage relatif (Cd/Cn) :	3,2
Couple maximum relatif (Cm/Cn) :	3,9
Classe d'isolation :	F
Classe d'échauffement :	B
Moment d'inertie (kg.m²) :	0,02619
Pression sonore (dB(A)) :	70
Equilibrage / classe de vibration :	Rotors équilibrés dynamiquement avec « demi clavette ». Classe de vibration A selon la norme CEI60034-14.

Construction

Matière carcasse :	Aluminium
Matière flasque :	Aluminium
Couleur RAL :	RAL 7031, gris bleu.
Roulement côté D :	6208-2Z
Roulement côté N :	6208-2Z
Joint côté D :	40x62x10
Joint côté N :	40x62x10
Protection thermique :	CTP