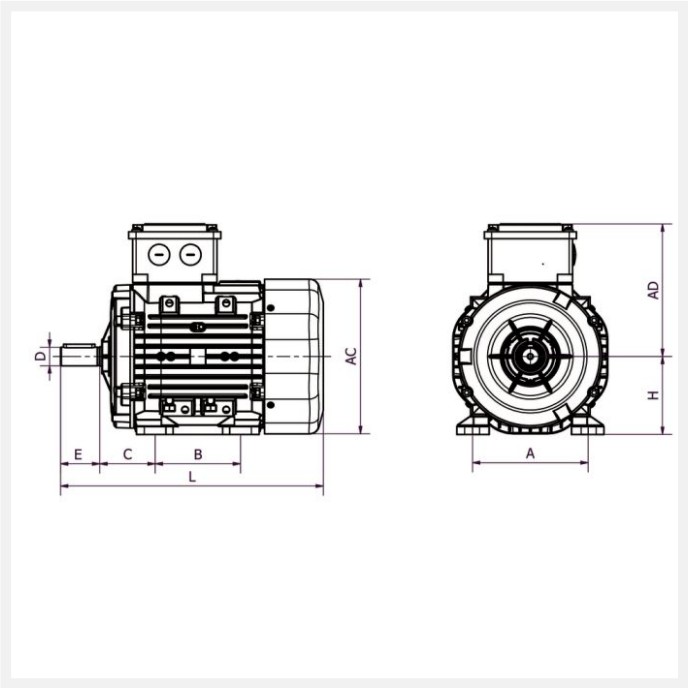

IE3 Q3H100L2D 3kW 2P 230/400 B3 LL CTP

Référence : Q3H100L2D
Code article : 24601120

Classe de rendement : IE3
Matière carcasse : Aluminium

1 autre visuel pour cet article disponible en annexe p.3/3

IE3 | IP55 | PTC | S1 | 400V 50Hz

Poids (kg) :	28
Forme construction :	B3

U [V]	f [Hz]	P [kW]	I [A]	n [min-1]	cos phi	Classe	η 100%	η 75%	η 50%
230	50	3	9,87	2930	0,89	IE3	87,1	86,5	85,1
400	50	3	5,7	2930	0,89	IE3	87,1	86,5	85,1

Dimensions

AC (mm) :	191
L (mm) :	400
D (mm) :	28
E (mm) :	60
F (mm) :	8
A (mm) :	160
H (mm) :	100

HD (mm) :	255
K (mm) :	12
C (mm) :	63
B (mm) :	140

Boîte à bornes

Position boîte à bornes :	Dessus
PE raccordement (mm) :	1*M25

Caractéristiques

Référence :	Q3H100L2D
Service :	S1
Nombre de pôles :	2
Courant de démarrage relatif (A) :	10
Couple nominal (N.m) :	9,8
Couple de démarrage relatif (Cd/Cn) :	4,5
Couple maximum relatif (Cm/Cn) :	4,9
Classe d'isolation :	F
Classe d'échauffement :	B
Moment d'inertie (kg.m^2) :	0,00497
Pression sonore (dB(A)) :	64
Equilibrage / classe de vibration :	Rotors équilibrés dynamiquement avec « demi clavette ». Classe de vibration A selon la norme CEI60034-14.

Construction

Matière carcasse :	Aluminium
Matière flasque :	Aluminium

Couleur RAL :	RAL 7031, gris bleu.
Roulement côté D :	6306-2Z
Roulement côté N :	6205-2Z
Joint côté D :	30x47x7
Joint côté N :	25x40x7
Protection thermique :	CTP