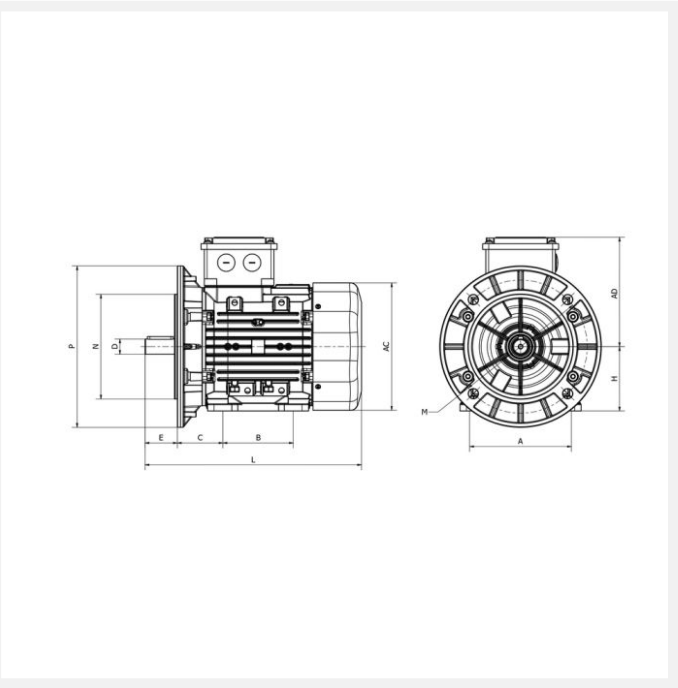

IE3 Q3H90L2D 2,2kW 2P 230/400 B35 FF165 LL CTP

Référence : Q3H90L2D
Code article : 24601023

Classe de rendement : IE3
Matière carcasse : Aluminium

1 autre visuel pour cet article disponible en annexe p.3/3

IE3 | IP55 | PTC | S1 | 400V 50Hz

Poids (kg) :	18
Forme construction :	B35

U [V]	f [Hz]	P [kW]	I [A]	n [min-1]	cos phi	Classe	η 100%	η 75%	η 50%
230	50	2,2	7,7	2905	0,87	IE3	85,9	86,2	85
400	50	2,2	4,45	2905	0,87	IE3	85,9	86,2	85

Dimensions

AC (mm) :	172
L (mm) :	343,5
D (mm) :	24
E (mm) :	50
F (mm) :	8
A (mm) :	140
H (mm) :	90

HD (mm) :	223
K (mm) :	10
C (mm) :	56
M (mm) :	165
P (mm) :	200
N (mm) :	130
S (mm) :	12
B (mm) :	125

Boîte à bornes

Position boîte à bornes :	Dessus
PE raccordement (mm) :	1*M25

Caractéristiques

Référence :	Q3H90L2D
Service :	S1
Nombre de pôles :	2
Courant de démarrage relatif (A) :	8,9
Couple nominal (N.m) :	7,2
Couple de démarrage relatif (Cd/Cn) :	5,1
Couple maximum relatif (Cm/Cn) :	4,4
Classe d'isolation :	F
Classe d'échauffement :	B
Moment d'inertie (kg.m²) :	0,00262
Pression sonore (dB(A)) :	62
Equilibrage / classe de vibration :	Rotors équilibrés dynamiquement avec « demi clavette ». Classe de vibration A selon la norme CEI60034-14.

Construction

Matière carcasse :	Aluminium
Matière flasque :	Aluminium
Couleur RAL :	RAL 7031, gris bleu.
Roulement côté D :	6305-2Z
Roulement côté N :	6205-2Z
Joint côté D :	25x40x7
Joint côté N :	25x40x7
Protection thermique :	CTP