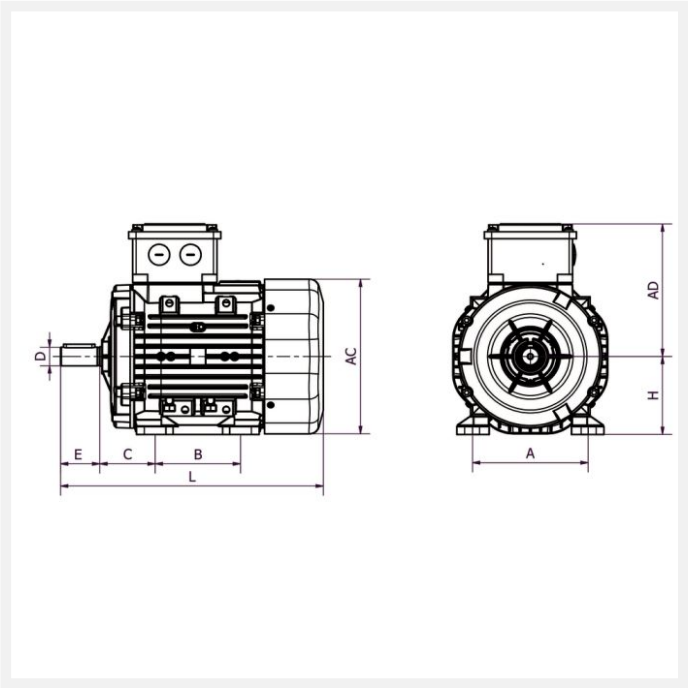

IE3 Q3H90L2C 1,5kW 2P 230/400 B3 LL CTP

Référence : Q3H90L2C
Code article : 24600820

Classe de rendement : IE3
Matière carcasse : Aluminium

1 autre visuel pour cet article disponible en annexe p.3/3

IE3 | IP55 | PTC | S1 | 400V 50Hz

Poids (kg) :	18
Forme construction :	B3

U [V]	f [Hz]	P [kW]	I [A]	n [min-1]	cos phi	Classe	η 100%	η 75%	η 50%
230	50	1,5	5,54	2925	0,84	IE3	84,2	84,7	82,3
400	50	1,5	3,2	2925	0,84	IE3	84,2	84,7	82,3

Dimensions

AC (mm) :	172
L (mm) :	343,5
D (mm) :	24
E (mm) :	50
F (mm) :	8
A (mm) :	140
H (mm) :	90

HD (mm) :	223
K (mm) :	10
C (mm) :	56
B (mm) :	100

Boîte à bornes

Position boîte à bornes :	Dessus
PE raccordement (mm) :	1*M25

Caractéristiques

Référence :	Q3H90L2C
Service :	S1
Nombre de pôles :	2
Courant de démarrage relatif (A) :	9,3
Couple nominal (N.m) :	4,9
Couple de démarrage relatif (Cd/Cn) :	4,7
Couple maximum relatif (Cm/Cn) :	5,4
Classe d'isolation :	F
Classe d'échauffement :	B
Moment d'inertie (kg.m^2) :	0,00231
Pression sonore (dB(A)) :	62
Equilibrage / classe de vibration :	Rotors équilibrés dynamiquement avec « demi clavette ». Classe de vibration A selon la norme CEI60034-14.

Construction

Matière carcasse :	Aluminium
Matière flasque :	Aluminium

Couleur RAL :	RAL 7031, gris bleu.
Roulement côté D :	6305-2Z
Roulement côté N :	6205-2Z
Joint côté D :	25x40x7
Joint côté N :	25x40x7
Protection thermique :	CTP