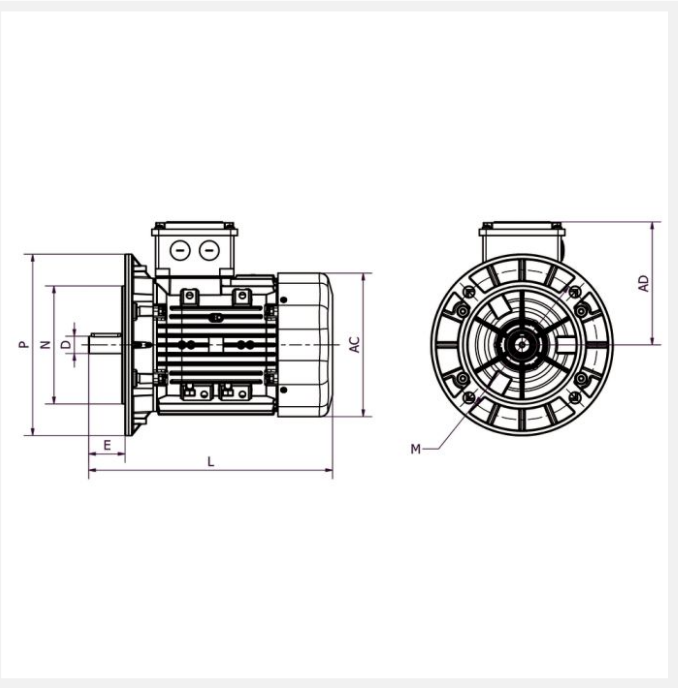

IE3 Q3H80M2C 0,75kW 2P 230/400 B5 FF165 LL CTP

Référence : Q3H80M2C
Code article : 24600521

Classe de rendement : IE3
Matière carcasse : Aluminium

1 autre visuel pour cet article disponible en annexe p.3/3

IP55 PTC S1 400V 50Hz

Poids (kg) :	12
Forme construction :	B5

U [V]	f [Hz]	P [kW]	I [A]	n [min-1]	cos phi	Classe	η 100%	η 75%	η 50%
230	50	0,75	2,77	2888	0,85	IE3	80,7	79,1	77,4
400	50	0,75	1,6	2888	0,85	IE3	80,7	79,1	77,4

Dimensions

AC (mm) :	158
L (mm) :	268
D (mm) :	19
E (mm) :	40
F (mm) :	6
A (mm) :	125
H (mm) :	80

HD (mm) :	216
K (mm) :	10
C (mm) :	50
M (mm) :	165
P (mm) :	200
N (mm) :	130
S (mm) :	12
B (mm) :	100

Boîte à bornes

Position boîte à bornes :	Dessus
PE raccordement (mm) :	1*M20

Caractéristiques

Référence :	Q3H80M2C
Service :	S1
Nombre de pôles :	2
Courant de démarrage relatif (A) :	8,6
Couple nominal (N.m) :	2,5
Couple de démarrage relatif (Cd/Cn) :	3,7
Couple maximum relatif (Cm/Cn) :	4
Classe d'isolation :	F
Classe d'échauffement :	B
Moment d'inertie (kg.m²) :	0,00133
Pression sonore (dB(A)) :	58
Equilibrage / classe de vibration :	Rotors équilibrés dynamiquement avec « demi clavette ». Classe de vibration A selon la norme CEI60034-14.

Construction

Matière carcasse :	Aluminium
Matière flasque :	Aluminium
Couleur RAL :	RAL 7031, gris bleu.
Roulement côté D :	6204-2Z
Roulement côté N :	6204-2Z
Joint côté D :	20x30x7
Joint côté N :	20x30x7
Protection thermique :	CTP