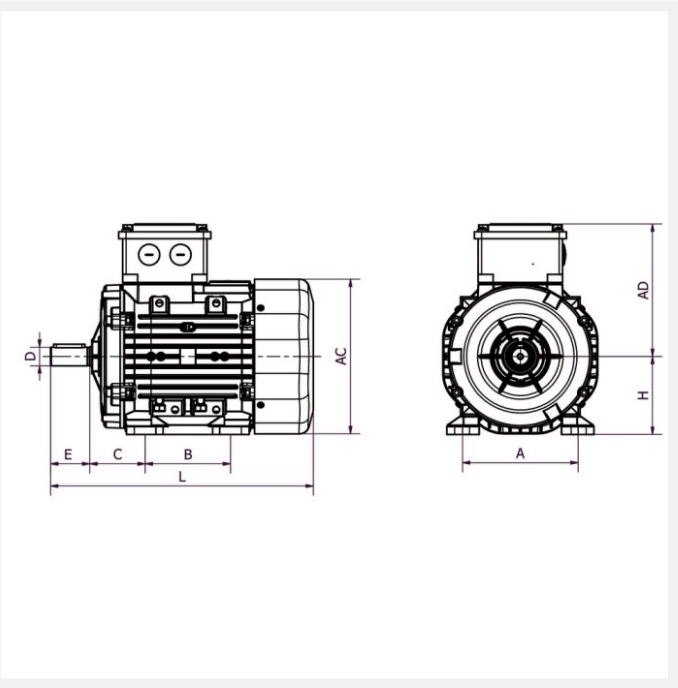

IE3 Q3E225M2B 45kW 2P 400/690 B3 LL CTP

Référence : Q3E225M2C
Code article : 24582630

Classe de rendement : IE3
Matière carcasse : Aluminium

1 autre visuel pour cet article disponible en annexe p.3/3

IE3 | IP55 | PTC | S1 | 400V 50Hz

Poids (kg) :	235
Forme construction :	B3

U [V]	f [Hz]	P [kW]	I [A]	n [min-1]	cos phi	Classe	η 100%	η 75%	η 50%
400	50	45	82,1	2965	0,87	IE3	94	94	93,2
690	50	45	47,4	2965	0,87	IE3	94	94	93,2

Dimensions

AC (mm) :	456
L (mm) :	735
D (mm) :	55
E (mm) :	110
F (mm) :	16
A (mm) :	356
H (mm) :	225

HD (mm) :	485
K (mm) :	19
C (mm) :	149
B (mm) :	311

Boîte à bornes

Position boîte à bornes :	Dessus
PE raccordement (mm) :	2xM50

Caractéristiques

Référence :	Q3E225M2C
Service :	S1
Nombre de pôles :	2
Courant de démarrage relatif (A) :	8,6
Couple nominal (N.m) :	145,2
Couple de démarrage relatif (Cd/Cn) :	2,4
Couple maximum relatif (Cm/Cn) :	3,8
Classe d'isolation :	F
Classe d'échauffement :	B
Moment d'inertie (kg.m^2) :	0,23505
Pression sonore (dB(A)) :	81
Equilibrage / classe de vibration :	Rotors équilibrés dynamiquement avec « demi clavette ». Classe de vibration A selon la norme CEI60034-14.

Construction

Matière carcasse :	Aluminium
Matière flasque :	Aluminium

Couleur RAL :	RAL 7031, gris bleu.
Roulement côté D :	6313-2Z
Roulement côté N :	6313-2Z
Joint côté D :	65x100x13
Joint côté N :	65x100x13
Protection thermique :	CTP