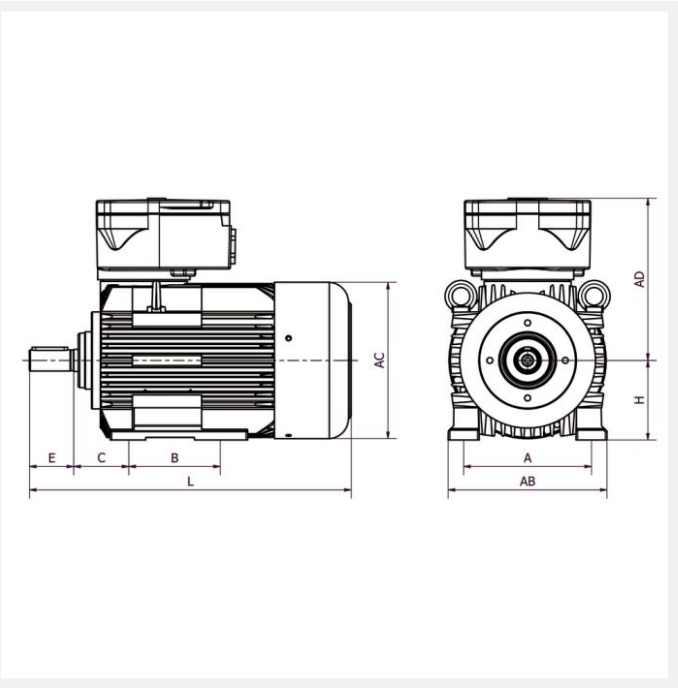

IE3 4KTC112M8 1,5kW 8P 230/400 B3 LL CTP

Référence : 4KTC112M8
Code article : 24168850

Classe de rendement : IE3
Matière carcasse : Fonte

1 autre visuel pour cet article disponible en annexe p.3/3

Exd | IE3 | T4 | IP55 | PTC | S1 | 400V 50Hz

Poids (kg) :	43
Forme construction :	B3

U [V]	f [Hz]	P [kW]	I [A]	n [min-1]	cos phi	Classe	η 100%
230	50	1,5	4,15	710	0,67	IE3	78
400	50	1,5	4,15	710	0,67	IE3	78

Dimensions

A (mm) :	190
H (mm) :	112
HD (mm) :	311
C (mm) :	70

Boîte à bornes

Position boîte à bornes :	Dessus
PE raccordement (mm) :	1*M32

Caractéristiques

Référence :	4KTC112M8
Nombre de pôles :	8
Courant de démarrage relatif (A) :	4,3
Couple nominal (N.m) :	20,2
Couple de démarrage relatif (Cd/Cn) :	2
Couple maximum relatif (Cm/Cn) :	2,5
Classe d'isolation :	F
Classe d'échauffement :	B
Moment d'inertie (kg.m²) :	0,0158
Equilibrage / classe de vibration :	Rotors équilibrés dynamiquement avec « demi clavette » qualité G 2,5 selon ISO 1940. Classe de vibration A selon la norme CEI60034-14.

Normes

Certifications :	II 2G Ex db (eb) IIC T4 Gb

Construction

Matière carcasse :	Fonte
Matière flasque :	Fonte
Couleur RAL :	RAL 5010 (bleu)
Roulement côté D :	6206-ZZ C3
Roulement côté N :	6206-ZZ C3
Joint côté D :	30x62x16
Joint côté N :	30x62x16

Protection thermique :	CTP