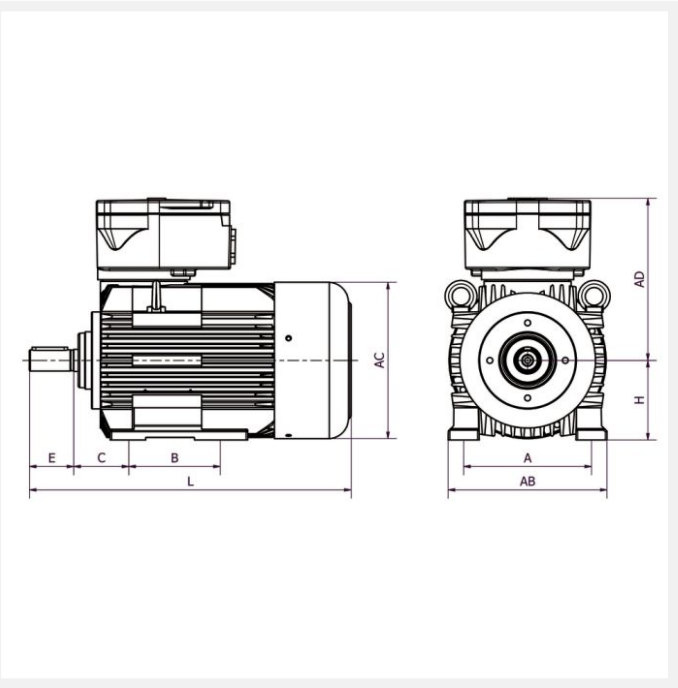


# IE3 4KTC90S8 0,37kW 8P 230/400 B3 LL CTP

Référence : 4KTC90S8
Code article : 24168450

Classe de rendement : IE3
Matière carcasse : Fonte

1 autre visuel pour cet article disponible en annexe p.3/3

Exd | IE3 | T4 | IP55 | PTC | S1 | 400V 50Hz

| | |
|---|---|
| **Poids (kg) :** | 28 |
| **Forme construction :** | B3 |

| U [V] | f [Hz] | P [kW] | I [A] | n [min-1] | cos phi | Classe | η 100% |
|---|---|---|---|---|---|---|---|
| 230 | 50 | 0,37 | 1,55 | 710 | 0,495 | IE3 | 69,3 |
| 400 | 50 | 0,37 | 1,55 | 710 | 0,495 | IE3 | 69,3 |

## Dimensions

| | |
|---|---|
| **A (mm) :** | 140 |
| **H (mm) :** | 90 |
| **HD (mm) :** | 271 |
| **C (mm) :** | 56 |

## Boîte à bornes

| | |
|---|---|
| **Position boîte à bornes :** | Dessus |
| **PE raccordement (mm) :** | 1*M25 |

## Caractéristiques

| | |
|---|---|
| **Référence :** | 4KTC90S8 |
| **Nombre de pôles :** | 8 |
| **Courant de démarrage relatif (A) :** | 3,5 |
| **Couple nominal (N.m) :** | 4,96 |
| **Couple de démarrage relatif (Cd/Cn) :** | 2,85 |
| **Couple maximum relatif (Cm/Cn) :** | 3,16 |
| **Classe d'isolation :** | F |
| **Classe d'échauffement :** | B |
| **Moment d'inertie (kg.m²) :** | 0,00419 |
| **Equilibrage / classe de vibration :** | Rotors équilibrés dynamiquement avec « demi clavette » qualité G 2,5 selon ISO 1940. Classe de vibration A selon la norme CEI60034-14. |

## Normes

| | |
|---|---|
| **Certifications :** | II 2G Ex db (eb) IIC T4 Gb |

## Construction

| | |
|---|---|
| **Matière carcasse :** | Fonte |
| **Matière flasque :** | Fonte |
| **Couleur RAL :** | RAL 5010 (bleu) |
| **Roulement côté D :** | 6205-ZZ C3 |
| **Roulement côté N :** | 6205-ZZ C3 |
| **Joint côté D :** | 25x52x15 |
| **Joint côté N :** | 25x52x15 |

| | |
|---|---|
| **Protection thermique :** | CTP |