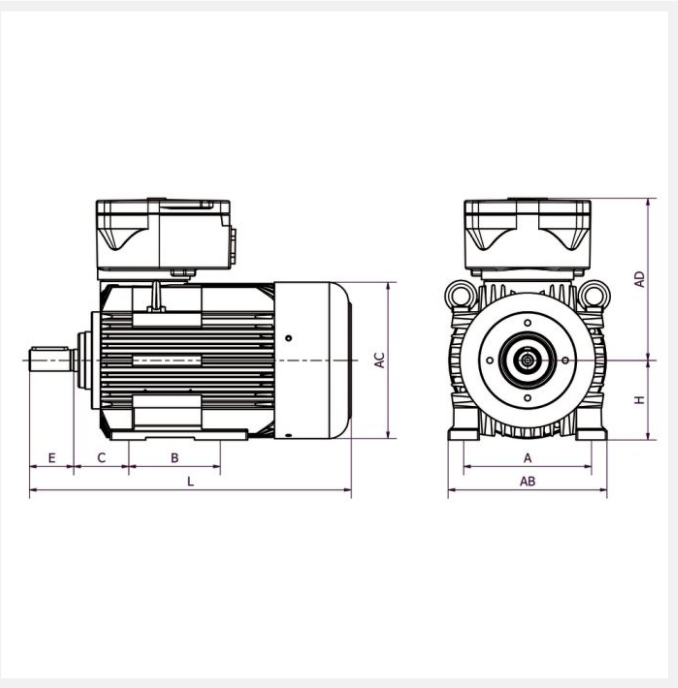

IE3 4KTC200LA6 18,5kW 6P 400/690 B3 LL CTP

Référence : 4KTC200LA6
Code article : 24167660

Classe de rendement : IE3
Matière carcasse : Fonte

1 autre visuel pour cet article disponible en annexe p.3/3

Exd | IE3 | T4 | IP55 | PTC | S1 | 400V 50Hz

Poids (kg) :	240
Forme construction :	B3

U [V]	f [Hz]	P [kW]	I [A]	n [min-1]	cos phi	Classe	η 100%
400	50	18,5	37,6	985	0,77	IE3	92,2
690	50	18,5	37,6	985	0,77	IE3	92,2

Dimensions

D (mm) :	55
E (mm) :	110
A (mm) :	318
H (mm) :	200
HD (mm) :	546
C (mm) :	133

Boîte à bornes

Position boîte à bornes :	Dessus
PE raccordement (mm) :	1*M50

Caractéristiques

Référence :	4KTC200LA6
Nombre de pôles :	6
Courant de démarrage relatif (A) :	10
Couple nominal (N.m) :	179,4
Couple de démarrage relatif (Cd/Cn) :	3,09
Couple maximum relatif (Cm/Cn) :	4,34
Classe d'isolation :	F
Classe d'échauffement :	B
Moment d'inertie (kg.m²) :	0,27888
Equilibrage / classe de vibration :	Rotors équilibrés dynamiquement avec « demi clavette » qualité G 2,5 selon ISO 1940. Classe de vibration A selon la norme CEI60034-14.

Normes

Certifications :	II 2G Ex db (eb) IIC T4 Gb

Construction

Matière carcasse :	Fonte
Matière flasque :	Fonte
Couleur RAL :	RAL 5010 (bleu)
Roulement côté D :	6312-ZZ C3
Roulement côté N :	6312-ZZ C3

Joint côté D :	60x130x31
Joint côté N :	60x130x31
Protection thermique :	CTP